User's manual
(short form)

eng

NVIP-2DN3000C-1P

NOVUS®

IMPORTANT SAFEGUARDS AND WARNINGS

EMC (2004/108/EC) and LVD (2006/95/EC) Directives

CE Marking

Our products are manufactured to comply with requirements of the following directives and national regulations implementing the directives:

- Electromagnetic compatibility EMC 2004/108/EC.
- Low voltage LVD 2006/95/EC with further amendment. The Directive applies to electrical equipment designed for use with a voltage rating of between 50VAC and 1000VAC as well as 75VDC and 1500VDC.

WEEE Directive 2012/19/EU

Information on Disposal for Users of Waste Electrical and Electronic Equipment

This appliance is marked according to the European 1000VAC Directive on Waste Electrical and Electronic Equipment (2002/96/EC) and further amendments. By ensuring this product is disposed of correctly, you will help to prevent potential negative consequences for the environment and human health, which could otherwise be caused by inappropriate waste handling of this product.
The symbol on the product, or the documents accompanying the product, indicates that this appliance may not be treated as household waste. It shall be handed over to the applicable collection point for used up electrical and electronic equipment for recycling purpose. For more information about recycling of this product, please contact your local authorities, your household waste disposal service or the shop where you purchased the product.

RoHS Directive 2011/65/EU

Out of concern for human health protection and friendly environment, we assure that our products falling under RoHS Directive regulations, regarding the restriction of the use of hazardous substances in electrical and electronic equipment, have been designed and manufactured in compliance with the above mentioned regulations. Simultaneously, we claim that our products have been tested and do not contain hazardous substances whose exceeding limits could have negative impact on human health or natural environment

Information
The device, as a part of professional CCTV system used for surveillance and control, is not designed for self installation in households by individuals without technical knowledge.

Excluding of responsibility in case of damaging data on a disk or other devices:

The manufacturer does not bear any responsibility in case of damaging or losing data on a disk or other devices during device operation.

WARNING!

PRIOR TO UNDERTAKING ANY ACTION THAT IS NOT DESCRIBED FOR THE GIVEN PRODUCT IN USER'S MANUAL AND OTHER DOCUMENTS DELIVERED WITH THE PRODUCT, OR IF IT DOES NOT ARISE FROM THE USUAL APPLICATION OF THE PRODUCT, MANUFACTURER MUST BE CONTACTED UNDER THE RIGOR OF EXCLUDING THE MANUFACTURER'S RESPONSIBILITY FOR THE RESULTS OF SUCH AN ACTION.

All rights reserved © AAT Holding S.A.

IMPORTANT SAFEGUARDS AND WARNINGS

WARNING!

THE KNOWLEDGE OF THIS MANUAL IS AN INDESPENSIBLE CONDITION OF A PROPER DEVICE OPERATION. YOU ARE KINDLY REQUSTED TO FAMILIRIZE YOURSELF WITH THE MANUAL PRIOR TO INSTALLATION AND FURTHER DEVICE OPERATION.

WARNING!

USER IS NOT ALLOWED TO DISASSEMBLE THE CASING AS THERE ARE NO USER-SERVICEABLE PARTS INSIDE THIS UNIT. ONLY AUTHORIZED SERVICE PERSONNEL MAY OPEN THE UNIT

INSTALLATION AND SERVICING SHOULD ONLY BE DONE BY QUALIFIED SERVICE PERSONNEL AND SHOULD CONFORM TO ALL LOCAL REGULATIONS

1. Prior to undertaking any action please consult the following manual and read all the safety and operating instructions before starting the device.
2. Please keep this manual for the lifespan of the device in case referring to the contents of this manual is necessary;
3. All the safety precautions referred to in this manual should be strictly followed, as they have a direct influence on user's safety and durability and reliability of the device;
4. All actions conducted by the servicemen and users must be accomplished in accordance with the user's manual;
5. The device should be disconnected from power sources during maintenance procedures;
6. Usage of additional devices and components neither provided nor recommended by the producer is forbidden;
7. You are not allowed to use the camera in high humidity environment (i.e. close to swimming pools, bath tubs, damp basements);
8. Mounting the device in places where proper ventilation cannot be provided (e. g. closed lockers etc.) is not recommended since it may lead to heat build-up and damaging the device itself as a consequence;
9. Mounting the camera on unstable surface or using not recommended mounts is forbidden. Improperly mounted camera may cause a fatal accident or may be seriously damaged itself. The camera must be mounted by qualified personnel with proper authorization, in accordance with this user's manual.
10. Device should be supplied only from a power sources whose parameters are in accordance with those specified by the producer in the camera technical datasheet. Therefore, it is forbidden to supply the camera from a power sources with unknown parameters, unstable or not meeting producer's requirements;

Due to the product being constantly enhanced and optimized, certain parameters and functions described in the manual in question may change without further notice.

We strongly suggest visiting the www.novuscctv.com website in order to access the newest manual

All rights reserved © AAT Holding S.A.

TABLE OF CONTENTS

TABLE OF CONTENTS 4
1. FOREWORD INFORMATION 5
1.1. General characteristics 5
1.2. Technical specification 6
1.3. Camera dimension 7
1.4. Package contents 7
2. START-UP AND INITIAL IP CAMERA CONFIGURATION 8
2.1. Description of connectors and control tools 8
2.2. Cameras mounting 9
2.3. Desiccant mounting guide 9
2.4. Starting the IP camera 10
2.5. Initial configuration via the web browser 11
3. NETWORK CONNECTION UTILIZING WEB BROSWER 12
3.1. Recommended PC specification for web browser 12
3.2. Connection with IP camera via web browser 12
4. USING AND CONFIGURING 14
4.1. Displaying live pictures 14
5. ELECTRIC CONNECTORS AND ACCESORIES 15
5.1. Connecting power supply to the camera. 15
5.2. Camera control - RS-485 15
5.3. Connecting alarm input and output 15
5.4. SD card installation 16
6. RESTORING FACTORY DEFAULTS 17
6.1. Restoring software factory defaults 17
6.2. Restoring software factory defaults during NMSiptool 17
6.3 Restoring hardware factory defaults in IP cameras 18

All rights reserved © AAT Holding S.A.

1. FOREWORD INFORMATION

1.1. General Characteristics

- Imager resolution: 2.0 megapixels
- Mechanical IR cut filter ,IR operation capability
- Min. Illumination from 0 lx with IR LED on
- Wide Dynamic Range (WDR) for enhanced image quality in diverse light conditions
- Digital Noise Reduction (DNR)
- Privacy zones: 4
- Alarm input and output
- Compression: H.264
- Max video processing resolution: 1920x1080
- Dual streaming: compression, resolution, speed and quality defined individually for each video stream
- RTP/RTSP protocol support for video transmission
- Post-alarm functions
- Hardware motion detection
- Built-in webserver: camera configuration through the website
- MicroSD/SDHC card support
- Wide range of responses to alarm events: e-mail with attachment, saving file on FTP server triggering alarm output, saving file on SD/SDHC card
- Software: NMS (NOVUS MANAGEMENT SYSTEM) for video recording, live monitoring, playback and remote IP devices administration
- Power supply: 12VDC, PoE (Power over Ethernet)

All rights reserved © AAT Holding S.A.

FOREWORD INFORMATION

eng

1.2. Technical specification

	NVIP-2DN3000C-1P
IMAGE	
Pick-up Element	1/3" SONY CMOS imager 2 MPX
Number of Effective Pixels	1920 (H) x 1080 (V)
Min. Illumination	0.1 lx/F=1.2 - color mode, 0.02 lx/F=1.2 - B/W mode
Wide Dynamic Range (WDR)	Yes
Digital Noise Reduction (DNR)	Yes
Compatible Lenses	
Mount Type	C, CS
Iris Mode	D
DAY/NIGHT	
Type	Mechanical IR cut filter
Switching Mode	Auto/manual/schedule
NETWORK	
Stream Resolution	1920x1080 (FULLHD), 1280x720(HD, 640x480(VGA), 320x240(QVGA)
Frame Rate	30 fps for each resolution
Multistreaming Mode	2 streams
Video Compression	H.264, MJPEG
Number of Simultaneous Connections	Max. 4
Network Protocols Support	TCP/IP, DHCP, PPPoE, DDNS, SMTP, UPnP, RTSP, NTP, ONVIF 2.4
PC Software	NOVUS NMS, Internet Explorer, Google Chrome, Opera, Mozilla Firefox
Capacity	9 Mb/s
OTHER FUNCTIONS	
OSD	IE browser, Polish, English, Russian and others
Privacy Zones	4
Motion Detection	Yes
Postalarm	5 s ~ 2 min
System Reaction to Alarm Events	E-mail with attachment, saving file on FTP server or SD Card
INTERFACES	
Video Output	BNC
Audio Input / Output	1 x Jack (3,5 mm) / 1 x Jack (3,5 mm)
Alarm Input / Output	1/1
Network Interface	1 x Ethernet - RJ-45 interface, 10/100 Mbit/s
Memory Card Slot	Yes
INSTALLATION PARAMETERS	
Dimensions (mm)	140 (L) x 60 (H) x 70 (W)
Weight	0,4 kg
Enclosure	Aluminium, white
Power Supply	PoE, 12 VDC
Power Consumption	3,9 W
Operating Temperature	-10°C ~ 50°C
Operating Temperature with housing	-40°C ~ 50°C

All rights reserved © AAT Holding S.A.

eng

1.3. Camera dimensions

Camera NVIP-2DN3000C-1P

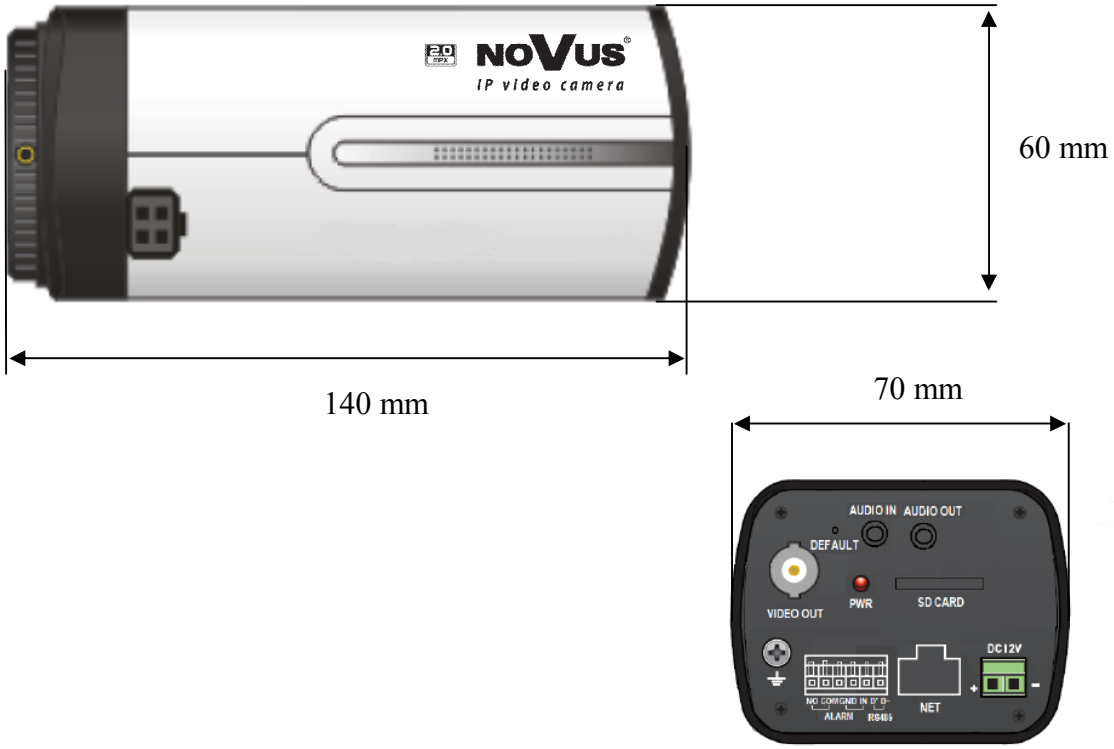

1.4. Package contents

After you open the package make sure that the following elements are inside:

- IP camera
- Accessories bag
- Short version of user's manual

If any of this elements has been damaged during transport, pack all the elements back into the original box and contact your supplier for further assistance.

CAUTION!
If the device was brought from a location with lower temperature, please wait until it reaches the temperature of location it is currently in. Turning the device on immediately after bringing it from a location with lower ambient temperature is forbidden, as the condensing water vapour may cause short-circuits and damage the device as a result.

Before starting the device familiarize yourself with the description and the role of particular inputs, outputs and adjusting elements that the device is equipped with.

All rights reserved © AAT Holding S.A.

START-UP AND INITIAL IP CAMERA CONFIGURATION

eng

2. START-UP AND INITIAL IP CAMERA CONFIGURATION

2.1 View of the camera, layout of the camera items

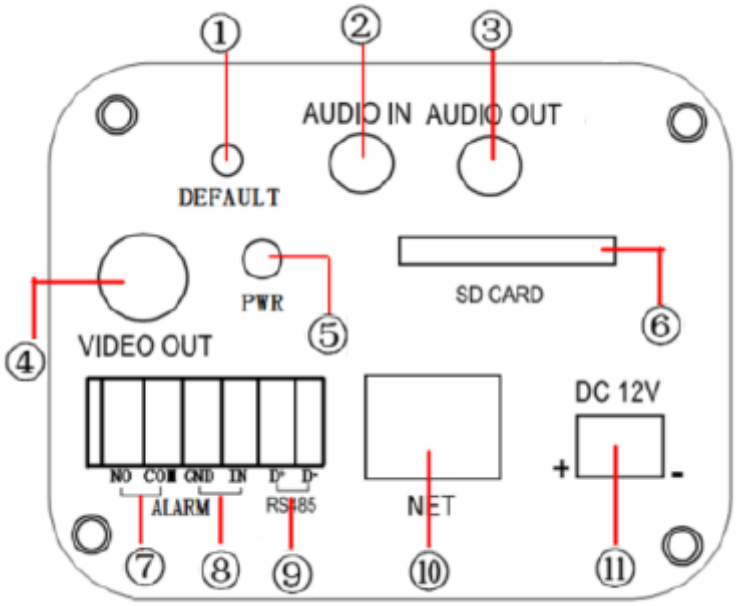

1. Reset button - hold it for 10 sec then release to restore to factory default
2. Audio input
3. Audio output
4. Video output - CVBS
5. Power LED
6. SD card slot
7. Alarm NO - COM - Alarm output
8. Alarm IN - GND - Alarm input
9. RS485 BS
10. 100 Mb/s Ethernet port (RJ-45 connector)
11. Power supply 12VDC

All rights reserved © AAT Holding S.A.

START-UP AND INITIAL IP CAMERA CONFIGURATION

2.2 Mounting lens assembly

1. Ring focusing lens (back focus)
2. The interface to control the iris of the lens and its polarization
3. Counter screw

Lens Mount:

1. Remove the protecting cap.
2. Attach the C/CS lens adapter if necessary.
3. Attach the lens to the camera by turning it clockwise.
4. Adjust "Back Focus" if necessary.

Information:

To mount C type lens you should use additional C/CS adapter (not included)

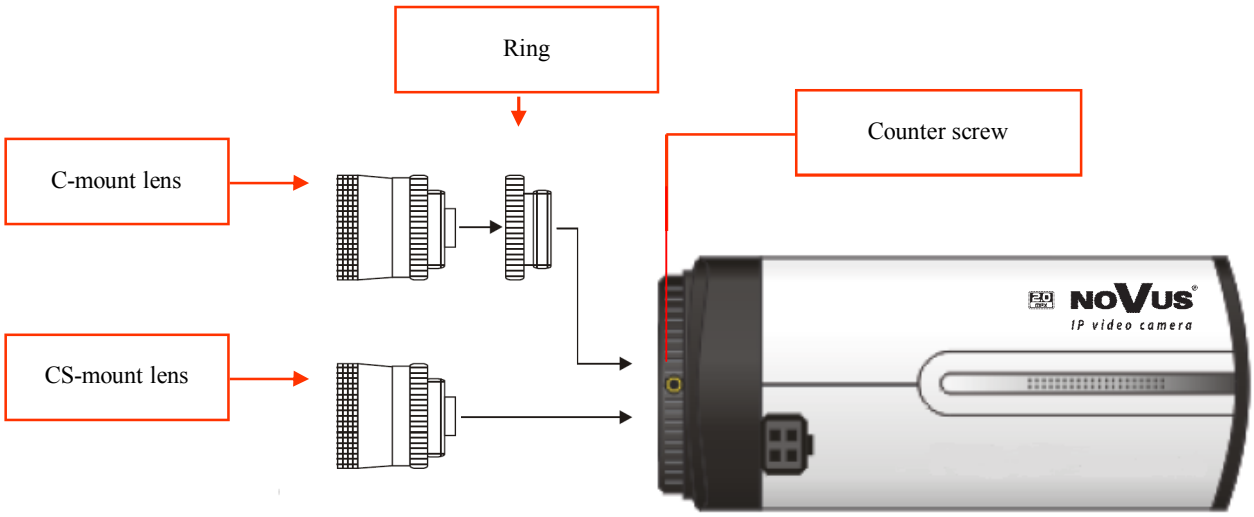

All rights reserved © AAT Holding S.A.

START-UP AND INITIAL CAMERA CONFIGURATION

eng

2.4. Starting the IP camera

To run NOVUS IP camera you have to connect ethernet cable between camera and network switch.

To power it up you can connect it directly via power supply adapter with parameters compatible with camera power supply specification, or camera can be powered with PoE (IEEE 802.3af) compatible switch.

After connecting power supply it takes about 30 seconds to start camera. Then You can proceed to connect to the camera via web browser.

The recommended way to start an IP camera and perform its configuration is a connection directly to the network switch which is not connected to other devices. To obtain further information about network configuration parameters (IP address, gateway, network mask, etc.) please contact your network administrator.

- Connection utilising network switch with PoE support

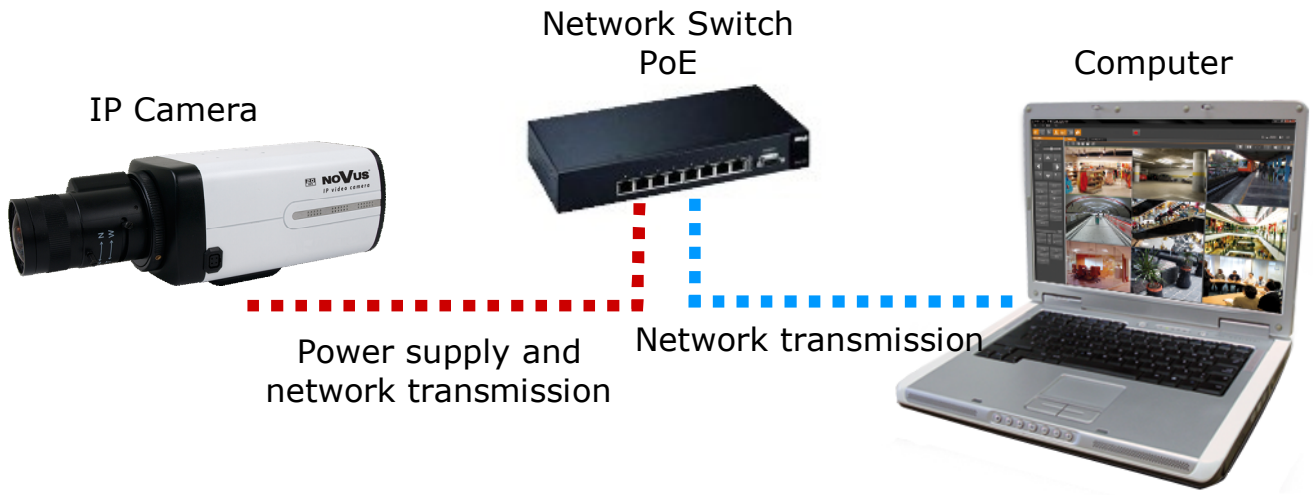

- Connection utilising external power supply and network switch

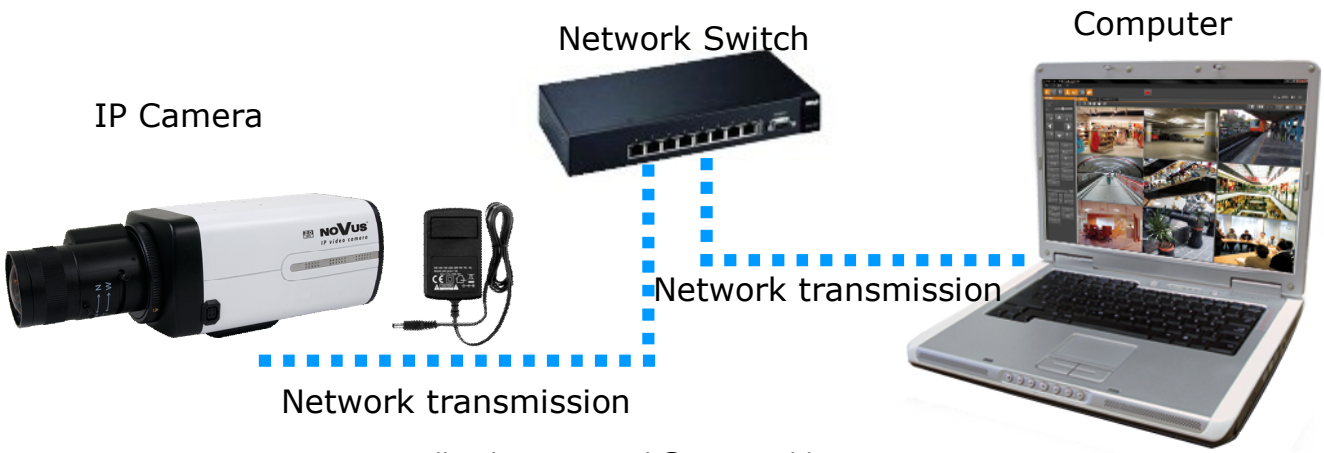

All rights reserved © AAT Holding S.A.

START-UP AND INITIAL CAMERA CONFIGURATION

- Connection utilising external power supply directly to the computer

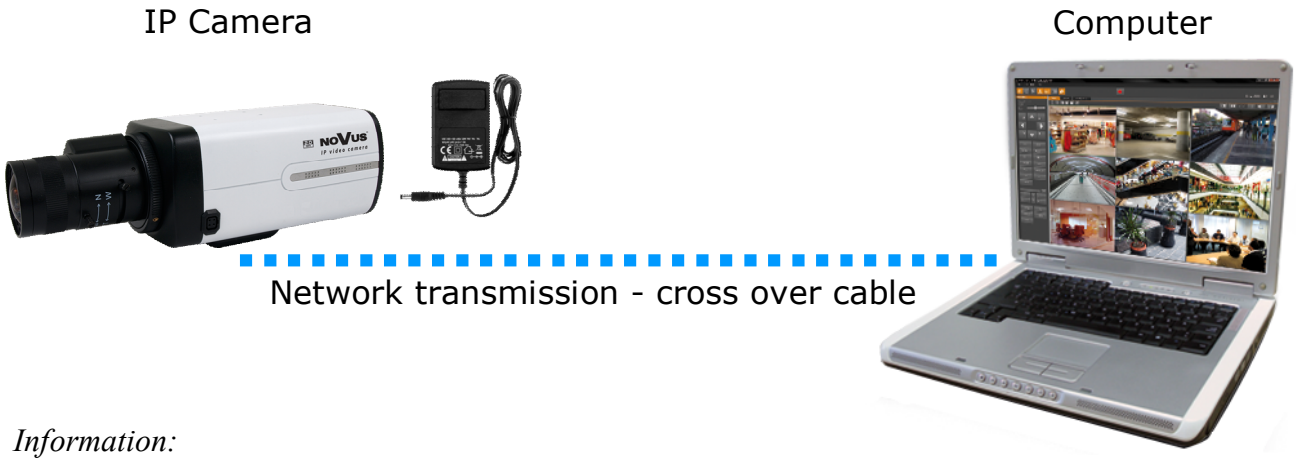

Information:

Power supply adapter is not included. Please use power adapter with parameters specified in user 's manual.

Caution:

In order to provide protection against voltage surges/lightning strikes, usage of appropriate surge protectors is advised. Any damages resulting from surges are not eligible for service repairs.

2.5. Initial configuration via the web browser

The default network settings for NVIP-… IP camera series are :

1. IP address= **192.168.1.200**
2. Network mask - **255.255.255.0**
3. Gateway - **192.168.1.1**
4. User name - **root**
5. Password - **pass**

Knowing the camera's IP address you need to appropriately set PC IP address, so the two devices can operate in one network subnet (e.g. for IP 192.168.1.1, appropriate address for the camera ranges from 192.168.1.2 to 192.168.1.254, for example 192.168.1.60). It is not allowed to set the same addresses for camera and PC computer

You can either set a network configuration (IP address, gateway, net mask, etc.) of NOVUS IP camera yourself or select DHCP mode (DHCP server is required in this method in target network) by using web browser or by NMS software. When you use DHCP server check IP address lease and its linking with camera MAC address to avoid changing or losing IP address during device operation or network/ DHCP server breakdown. You have to remember to use a new camera IP address after changing network parameters.

After network setting configuration has been done, the camera can be connected to a target network.

All rights reserved © AAT Holding S.A.

eng

3. NETWORK CONNECTION UTILIZING WEB BROSWER

3.1. Recommended PC specification for web browser connections

Requirements below apply to connection with an IP camera, assuming smooth image display in 1920x1080 resolution and 25 fps speed.

1. CPU **Intel Pentium IV 3 GHz** or newer
2. **RAM** Memory min. **512 MB**
3. VGA card (any displaying **Direct 3D with min. 128 MB RAM** memory)
4. OS **Windows XP / VISTA**
5. **Direct X** version **9.0** or newer
6. Network card **10/100/1000 Mb/s**

3.2. Connection with IP camera via web browser

You have to enter camera IP address in the address bar. When you connect to the camera, web browser will download the applet for displaying images from the camera. In Internet Explorer it may be necessary to accept an ActiveX control. To do this, click the right mouse button on the message, select "Install Active X control" and then click Install. After successfully SuperClientEX plug in downloading run and install it on a computer.

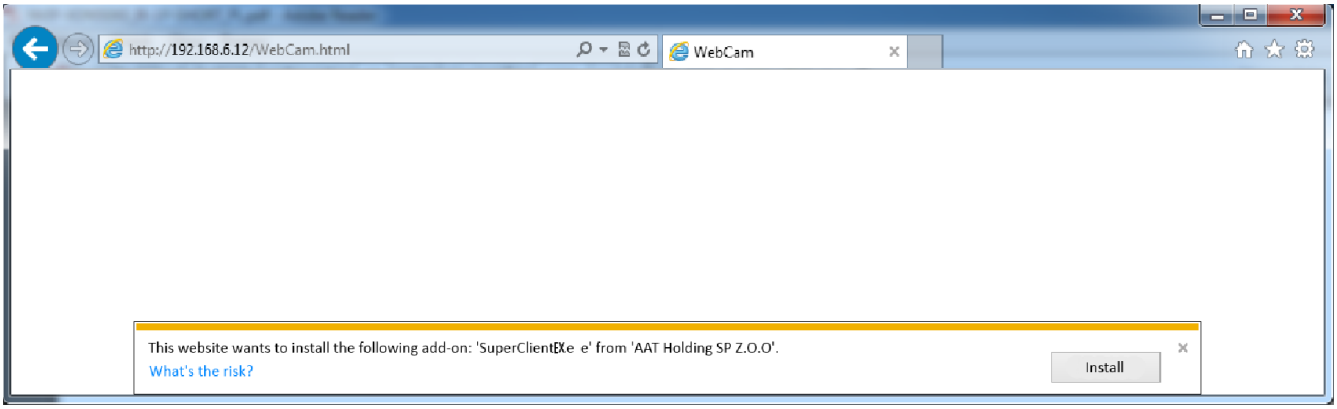

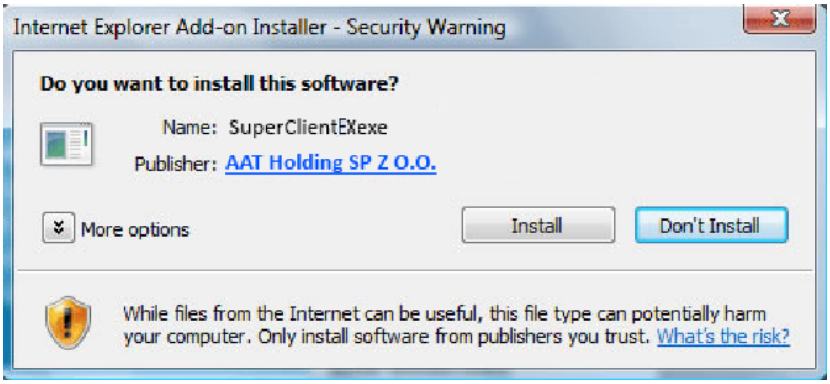

All rights reserved © AAT Holding S.A.

NETWORK CONNECTION UTILIZING WEB BROWSER

If the installation fails, changing security settings for the IE browser is required. In order to do that, please choose: *Tools* > *Internet options* > *Security tab* > *Custom level* and:

- Under *Download unsigned ActiveX controls* - select either Enable or Prompt
- Under *Initialize and script ActiveX controls not marked as safe* - select Enable or Prompt

You can also add the camera's IP address to "*trusted zone"* and set lowest security level for it.

In addition, when working in Windows Vista/7 the ActiveX applet may be blocked by Windows Defender or User account control. In such case you should allow to run this applet, or simply disable these functions.

After successful installation login window will be displayed. Default user is **root** and default password is **pass.** For safety reasons, it is recommended to change default user name and password.

WARNING !!! If user forgets login and/or password for IP Camera, it is required to sent IP Camera back to supplier. In this case, it is not possible for user to restore IP Camera factory defaults on his own.

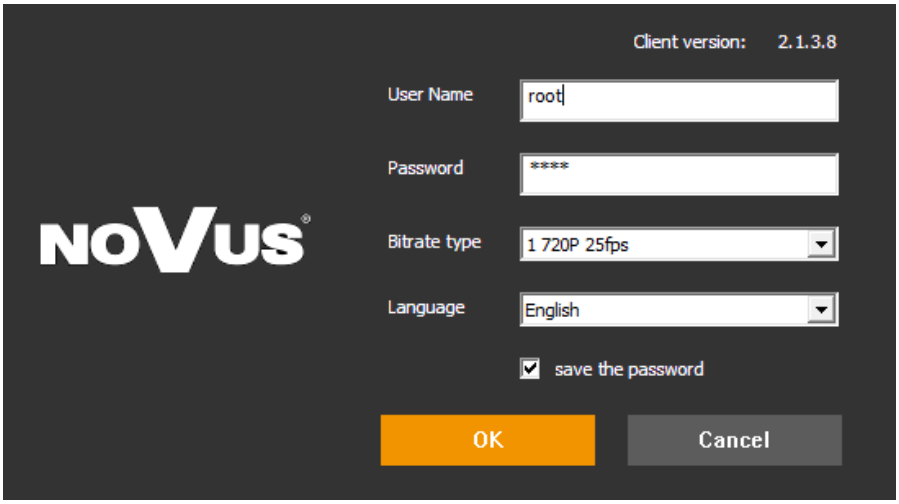

All rights reserved © AAT Holding S.A.

USING AND CONFIGURING

eng

4. USING AND CONFIGURING

4.1 The Remote Preview Interface

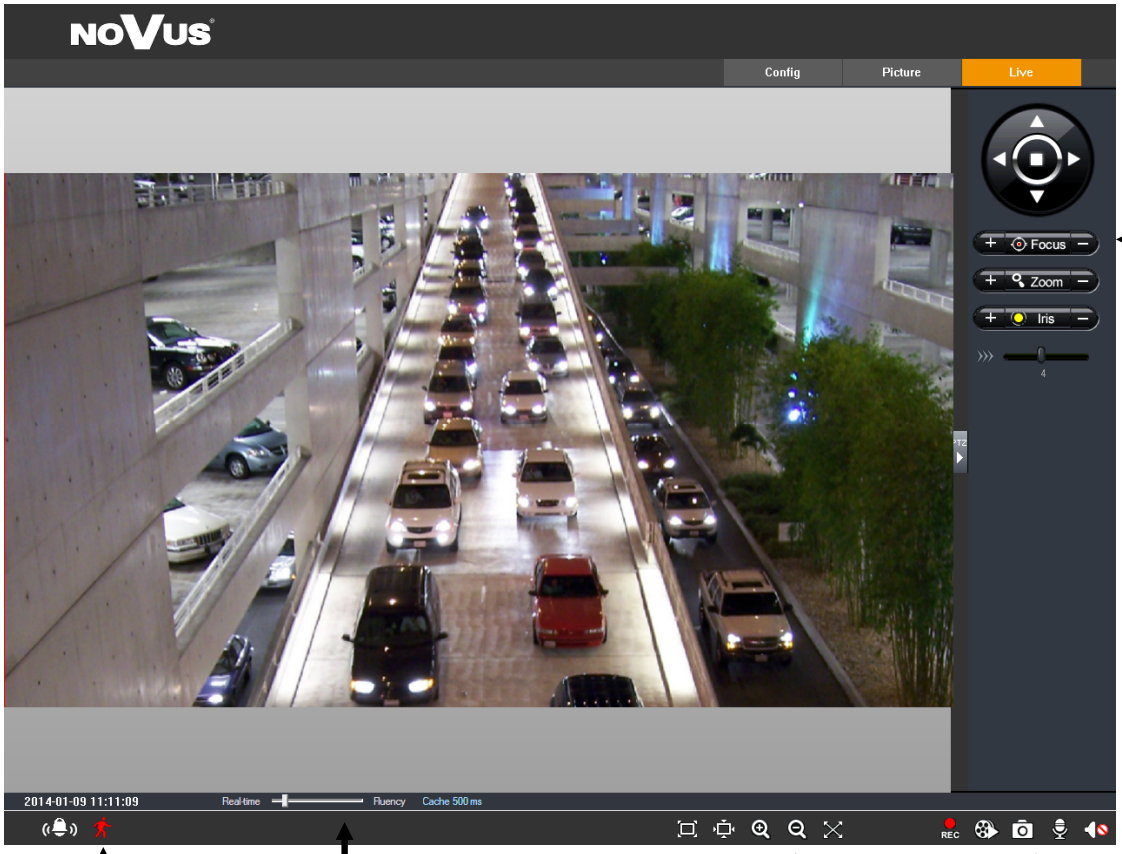

1. Motion detection

Motion detection icon changes color from white to red when motion is detected.

Alarm icon changes color from white to red when alarm situation has occured.

2. Display fluency settings

It is possible to increase video display fluency by setting video buffor (0 ~ 4 seconds).

3. Video size settings

Fix size

Zoom in

Zoom in

Zoom out

Full screen

4. Local record

Start record

Playback

Snap

Enable / disable audio

5. PTZ - function available after mounting PTZ pommel

All rights reserved © AAT Holding S.A.

5. ELECTRIC CONNECTORS AND ACCESORIES

5.1. Connecting power supply to the camera.

Camera can be supplied using external power supply unit corresponding with the camera parameters or by using RJ45 network socket and PoE (802.3at Type 1) power supply unit. If you're using external power supply pleas connect wires according to polarisation shown on picture:

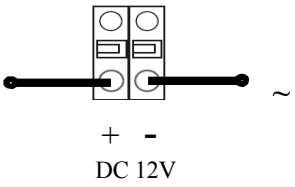

Information:

Power supply adapter is not included. Please use power adapter with parameters specified in user's manual.

eng

Caution:

In order to provide protection against voltage surges/lightning strikes, usage of appropriate surge protectors is advised. Any damages resulting from surges are not eligible for service repairs.

5.2. Camera control - RS-485

By using the RS485 interface can control an external camera PTZ domes. For this purpose, use the RS-485 port on the rear of the camera. On the Settings tab PTZ Protocol should select communication protocol (recommended Pelco-D, Pelco-P), address and transmission speed (recommended speed 9600bps).

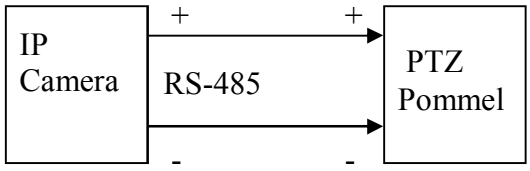

5.3. Connecting alarm inputs/outputs.

Alarm input

- Alarm input connection

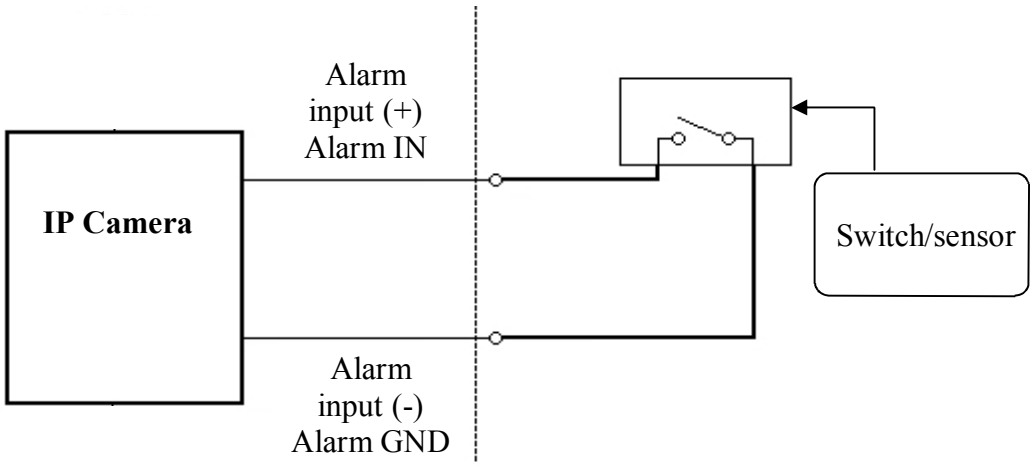

All rights reserved © AAT Holding S.A.

ELECTRIC CONNECTORS AND ACCESORIES

Alarm output

Camera alarm output is an relay output type.

Load Connector: 500mA for 12V additionally 0,5A for 30VDC, 0,25A for 125V and 0,125A for 230VAC

- Alarm output electric connections

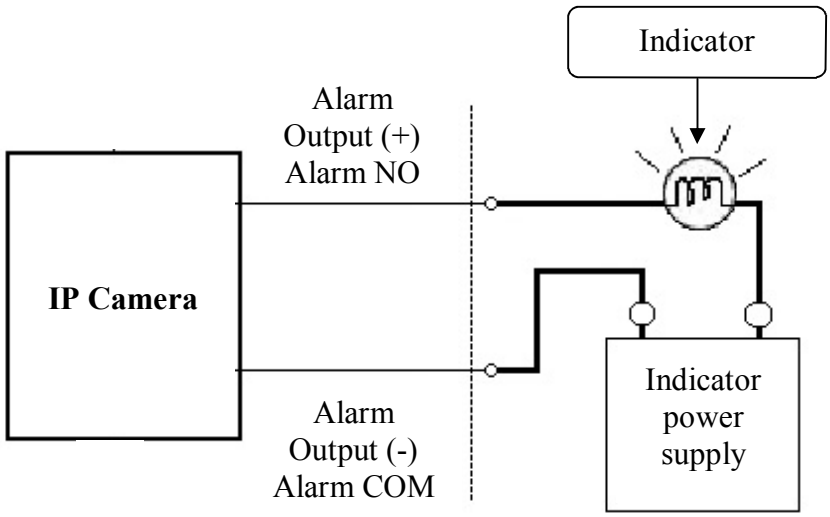

5.4 SD card installation

Camera supports SD cards up to a maximum size of 64GB. In order to install the card properly, please follow the instructions below:

- Turn the camera off
- Unscrew cover located at the camera back
- Mount SD card in the socket

- Mount card cover and screw to camera back.
- Turn the camera on
- Check the micro SD card by checking its capacity in the "System Config" -> "SD Card" tab.

All rights reserved © AAT Holding S.A.

6. RESTORING FACTORY DEFAULTS

NOVUS IP cameras allow to restore defaults via:

- software (web browser level)
- software (NMSiptool)
- hardware (using reset button)

eng

6.1. Restoring factory defaults by software means

User can restore default settings of the IP camera except network settings (optional). To restore to default settings go to: "Advanced Config -> Config Backup & Restore" tab. Process of restoring takes about two minutes.

6.2. Restoring factory defaults by software means (NMSiptool level)

NMSip (version 1.23.4 or later) allows to restore factory defaults. To restore settings find camera via NMSiptool, click right mouse button and choose " Restore default configuration". Next, within 30 seconds, it is required to turn the camera power off and on.

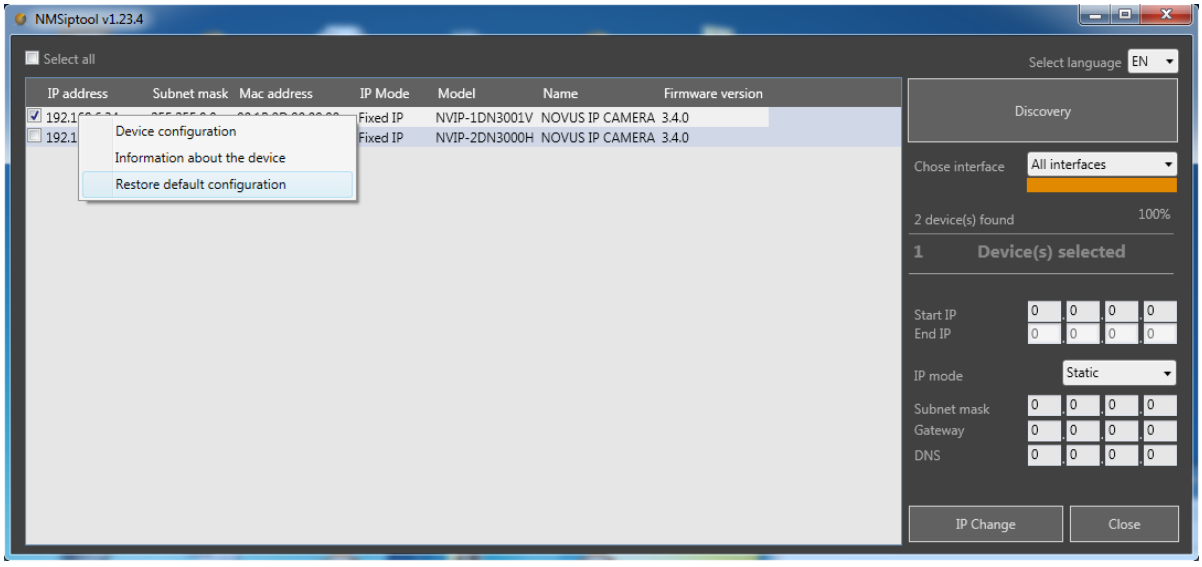

All rights reserved © AAT Holding S.A.

RESTORING FACTORY DEFAULTS

eng

6.3. Restoring factory defaults by hardware means

In order to restore factory defaults for the camera please follow the instructions:

- Press the *RESET* button and hold on for 10 seconds
- Release button
- Log on after approx. 30 seconds using default IP address (http://192.168.1.200) and default user name (root) and password (pass)

All rights reserved © AAT Holding S.A.

NOTES

All rights reserved © AAT Holding S.A.

AAT Holding S.A., ul. Puławska 431, 02-801 Warszawa, Polska
tel.: 22 546 07 00, faks: 22 546 07 59
www.novuscctv.com

2016-02-17 MF, TŁ, MK ver. 1.1

instrukcja obsługi (skrócona)

pl

NVIP-2DN3000C-1P

NOVUS®

UWAGI I OSTRZEŻENIA

Dyrektywy EMC (2004/108/EC) i LVD (2006/95/EC)
Oznakowanie CE

Nasze produkty spełniają wymagania zawarte w dyrektywach oraz przepisach krajowych wprowadzających dyrektywy:
Kompatybilność elektromagnetyczna EMC 2004/108/EC.
Niskonapięciowa LVD 2006/95/EC. Dyrektywa ma zastosowanie do sprzętu elektrycznego przeznaczonego do użytkowania przy napięciu nominalnym od 50VAC do 1000VAC oraz od 75VDC do 1500VDC.

Dyrektywa WEEE 2012/19/UE

Informacja dla użytkowników o pozbywaniu się urządzeń elektrycznych i elektronicznych

Niniejszy produkt został oznakowany zgodnie z Dyrektywą WEEE (2002/96/EC) oraz późniejszymi zmianami, dotyczącą zużytego sprzętu elektrycznego i elektronicznego. Zapewniając prawidłowe złomowanie przyczyniają się Państwo do ograniczenia ryzyka wystąpienia negatywnego wpływu produktu na środowisko i zdrowie ludzi, które mogłoby zaistnieć w przypadku niewłaściwej utylizacji urządzenia.
Symbol umieszczony na produkcie lub dołączonych do niego dokumentach oznacza, że nasz produkt nie jest klasyfikowany jako odpad z gospodarstwa domowego. Urządzenie należy oddać do odpowiedniego punktu utylizacji odpadów w celu recyklingu. Aby uzyskać dodatkowe informacje dotyczące recyklingu niniejszego produktu należy skontaktować się z przedstawicielem władz lokalnych, dostawcą usług utylizacji odpadów lub sklepem, gdzie nabyto produkt.

Dyrektywa RoHS 2011/65/UE

Informacja dla użytkowników dotycząca ograniczenia użycia substancji niebezpiecznych w sprzęcie elektrycznym elektronicznym.

W trosce o ochronę zdrowia ludzi oraz przyjazne środowisko zapewniamy, że nasze produkty podlegające przepisom dyrektywy RoHS, dotyczącej użycia substancji niebezpiecznych w sprzęcie elektrycznym i elektronicznym, zostały zaprojektowane i wyprodukowane zgodnie z wymaganiami tej dyrektywy. Jednocześnie zapewniamy, że nasze produkty zostały przetestowane i nie zawierają substancji niebezpiecznych w ilościach mogących niekorzystnie wpływać na zdrowie człowieka lub środowisko naturalne.

Informacja

Urządzenie, jako element profesjonalnego systemu telewizji dozorowej służącego do nadzoru i kontroli, nie jest przeznaczone do samodzielnego montażu w gospodarstwach domowych przez osoby nie posiadające specjalistycznej wiedzy.

Wyłączenie odpowiedzialności w przypadku uszkodzenia danych zawartych na dysku lub innych urządzeniach:

Producent nie ponosi odpowiedzialności w razie uszkodzenia lub utraty w trakcie eksploatacji Produktu danych zawartych na dyskach lub innych urządzeniach.

Obowiązek konsultowania się z Producentem przed wykonaniem czynności nieprzewidzianej instrukcją obsługi albo innymi dokumentami:

Przed wykonaniem czynności, która nie jest przewidziana dla danego Produktu w instrukcji obsługi, innych dokumentach dołączonych do Produktu lub nie wynika ze zwykłego przeznaczenia Produktu, należy, pod rygorem wyłączenia odpowiedzialności Producenta za następstwa takiej czynności, skontaktować się z Producentem.

Wszelkie prawa zastrzeżone © AAT Holding S.A.

WARUNKI BEZPIECZEŃSTWA

UWAGA!

ZNAJOMOŚĆ NINIEJSZEJ INSTRUKCJI JEST NIEZBĘDNYM WARUNKIEM PRAWIDŁOWEJ EKSPLOATACJI URZĄDZENIA. PROSIMY O ZAPOZNANIE SIĘ Z NIM PRZED PRZYSTĄPIENIEM DO INSTALACJI I OBSŁUGI REJESTRATORA.

UWAGA!

NIE WOLNO DOKONYWAĆ ŻADNYCH SAMODZIELNYCH NAPRAW. WSZYSTKIE NAPRAWY MOGĄ BYĆ REALIZOWANE JEDYNIE PRZEZ WYKWALIFIKOWANYCH PRACOWNIKÓW SERWISU.

1. Przed zainstalowaniem i rozpoczęciem eksploatacji należy dokładnie zapoznać się z niniejszą instrukcją obsługi i zawartymi w niej wymogami bezpieczeństwa;
2. Uprasza się o zachowanie instrukcji na czas eksploatacji kamery na wypadek konieczności odniesienia się do zawartych w niej treści;
3. Należy skrupulatnie przestrzegać wymogów bezpieczeństwa opisanych w instrukcji, gdyż mają one bezpośredni wpływ na bezpieczeństwo użytkowników i trwałość oraz niezawodność urządzenia;
4. Wszystkie czynności wykonywane przez instalatorów i użytkowników muszą być realizowane zgodnie z opisem zawartym w instrukcji;
5. W czasie czynności konserwatorskich urządzenie musi być odłączone od zasilania;
6. Nie wolno stosować żadnych dodatkowych urządzeń lub podzespołów nie przewidzianych i nie zalecanych przez producenta;
7. Nie wolno używać kamery w środowisku o dużej wilgotności (np. w pobliżu basenów, wanien, w wilgotnych piwnicach);
8. Nie należy instalować tego urządzenia w miejscu, gdzie nie można zapewnić właściwej wentylacji (np. zamknięte szafki, itp.), co powoduje zatrzymanie się ciepła i w konsekwencji może doprowadzić do uszkodzenia;
9. Nie wolno umieszczać kamery na niestabilnych powierzchniach. Kamera musi być instalowany przez wykwalifikowany personel o odpowiednich uprawnieniach według zaleceń podanych w niniejszej instrukcji;
10. Urządzenie może być zasilane jedynie ze źródeł o parametrach zgodnych ze wskazanymi przez producenta w danych technicznych serwera wideo. Dlatego też, zabrania się zasilania kamery ze źródeł o nieznanych, niestabilnych lub niezgodnych z wymaganiami określonymi przez producenta parametrach;

Ponieważ produkt jest stale ulepszany i optymalizowany niektóre parametry i funkcje opisane w załączonej instrukcji mogły ulec zmianie.

Prosimy o zapoznanie się z najnowszą instrukcją obsługi znajdującą się na stronie www.novusccty.com Instrukcja obsługi znajdującą się na stronie www.novusccty.com jest zawsze najbardziej aktualną wersją.

Wszelkie prawa zastrzeżone © AAT Holding S.A.

SPIS TREŚCI

pl

SPIS TREŚCI 4
1. INFORMACJE WSTĘPNE 5
1.1. Charakterystyka ogólna 5
1.2. Dane techniczne 6
1.3. Wymiary kamery 7
1.4. Zawartość opakowania 7
2. URUCHAMIANIE I WSTĘPNA KONFIGURACJA KAMERY IP 8
2.1. Opis złącz elektrycznych oraz elementów regulacyjnych 8
2.2. Ustawienia ostrości i ogniskowej 9
2.3. Montaż kamery 9
2.4. Uruchomienie kamery IP 10
2.5. Konfiguracja parametrów przy użyciu przeglądarki internetowej 11
3. POŁĄCZENIA SIECIOWE ZA POMOCĄ PRZEGLĄDARKI WWW 12
3.1. Zalecana konfiguracja komputera PC do połączeń przez przeglądarkę WWW. 12
3.2. Połączenie sieciowe z kamerą IP za pomocą przeglądarki WWW 12
4. INTERFEJS WWW - PRACA Z KAMERĄ 14
4.1. Widok zdalnego podglądu 14
5. POŁĄCZENIA ELEKTRYCZNE I ZŁĄCZA AKCESORIÓW 15
5.1. Podłączenie zasilania kamery 15
5.2. Sterowanie kamerą 15
5.3. Opis podłączenia wejść i wyjść alarmowych 15
5.4. Instalacja karty SD 16
6. PRZYWRACANIE USTAWIEŃ FABRYCZNYCH KAMERY 17
6.1. Programowe przywracanie ustawień fabrycznych kamery IP 17
6.2. Przywracanie ustawień fabrycznych z poziomu programu NMSiptool…….. 17
6.3. Przywracanie ustawień fabrycznych kamery IP (sprzętowe)……..…... 18

Wszelkie prawa zastrzeżone © AAT Holding S.A.

1. INFORMACJE WSTĘPNE

1.1. Charakterystyka ogólna

- Rozdzielczość przetwornika: 2.0 megapiksele
- Mechaniczny filtr podczerwieni (możliwość pracy w podczerwieni)
- Szeroki zakres dynamiki (WDR) - funkcja poprawiająca jakość obrazu dla różnych poziomów oświetlenia sceny
- Cyfrowa redukcja szumu (DNR)
- Wzmocnienie cyfrowe
- 4 strefy prywatności
- Wbudowany webserwer: kompresja i transmisja przez sieć wideo i audio w czasie rzeczywistym
- Kompresja H.264
- Rozdzielczość przetwarzania wideo: 1920 x 1080 FullHD
- Dwa konfigurowalne strumienie
- Możliwość definiowania kompresji, rozdzielczości, prędkości i jakości dla każdego strumienia
- Przesyłanie wideo w standardzie RTP/RTSP
- Funkcja po-alarmu - nagrywanie wideo w formacie AVI
- Funkcja harmonogramu
- Sprzętowa detekcja ruchu
- Dwukierunkowa transmisja audio
- Możliwość szerokiego definiowania reakcji systemu na zdarzenia alarmowe: e-mail z załącznikiem, zapis pliku na serwer FTP oraz wyzwolenie wyjścia alarmowego, zapis pliku na kartę SD/SDHC
- Oprogramowanie: NMS (NOVUS MANAGEMENT SYSTEM) - do rejestracji wideo, podglądu „na żywo", odtwarzania oraz zdalnej konfiguracji urządzeń wideo IP
- Zasilanie 12 VDC/ PoE (Power over Ethernet)

Wszelkie prawa zastrzeżone © AAT Holding S.A.

INFORMACJE WSTĘPNE

pl

1.2. Dane techniczne

	NVIP-2DN3000C-1P
OBRAZ	
Przetwornik obrazu	2 MPX, matryca CMOS, 1/3" SONY
Liczba efektywnych pikseli	1920 (H) x 1080 (V)
Czułość	0.1 lx/F=1.2 – tryb kolorowy, 0.02 lx/F1.2 – tryb czarno-biały
Szeroki zakres dynamiki (WDR)	tak
Cyfrowa redukcja szumu (DNR)	tak
KOMPATYBILNE OBIEKTYWY	
Mocowanie	C, CS
Sterowanie przysłoną	D
DZIEŃ/NOC	
Rodzaj	mechaniczny filtr podczerwieni
Tryb przełączania	automatyczny/manualny/harmonogram
SIEĆ	
Rozdzielczość strumienia wideo	1920x1080 (FullHD), 1280x720(HD), 640x480(VGA), 320x240(QVGA)
Prędkość przetwarzania	30 kl/s dla każdej rozdzielczości
Tryb wielostrumieniowy	2 strumienie
Kompresja wideo	H.264, MJPEG
Liczba jednoczesnych połączeń sieciowych	maks. 4
Obsługiwane protokoły sieciowe	TCP/IP, DHCP, PPPoE, DDNS, SMTP, UPnP, RTSP, NTP, ONVIF 2.4
Programy na PC	NOVUS NMS, Internet Explorer, Google Chrome, Opera, Mozilla Firefox
Przepustowość	9 Mb/s
POZOSTAŁE FUNKCJE	
Menu ekranowe	w oknie przeglądarki, języki: polski, angielski, rosyjski i inne
Strefy prywatności	4
Detekcja ruchu	tak
Postalarm	5 s ~ 2 min
Reakcja na zdarzenia alarmowe	e-mail z załącznikiem, zapis na FTP, zapis na karatę SD
INTERFEJSY	
Wyjście wideo	BNC
Wejście / wyjście audio	1 x Jack (3,5 mm) / 1 x Jack (3,5 mm)
Wejście / wyjście alarmowe	1 / 1
Interfejs sieciowy	1 x Ethernet - złącze RJ-45, 10/100 Mbit/s
Slot karty SD	tak
PARAMETRY INSTALACYJNE	
Wymiary (mm)	140 (dł.) x 60 (wys.) x 70 (szer.)
Masa	0,4 kg
Obudowa	aluminiowa, lakierowana w kolorze białym
Zasilanie	PoE, 12 VDC
Pobór mocy	3,9 W
Temperatura pracy	-10°C ~ 50°C
Temperatura pracy w obudowie	-40°C ~ 50°C

Wszelkie prawa zastrzeżone © AAT Holding S.A.

pl

1.3. Wymiary kamery

Kamera NVIP-2DN3000C-1P

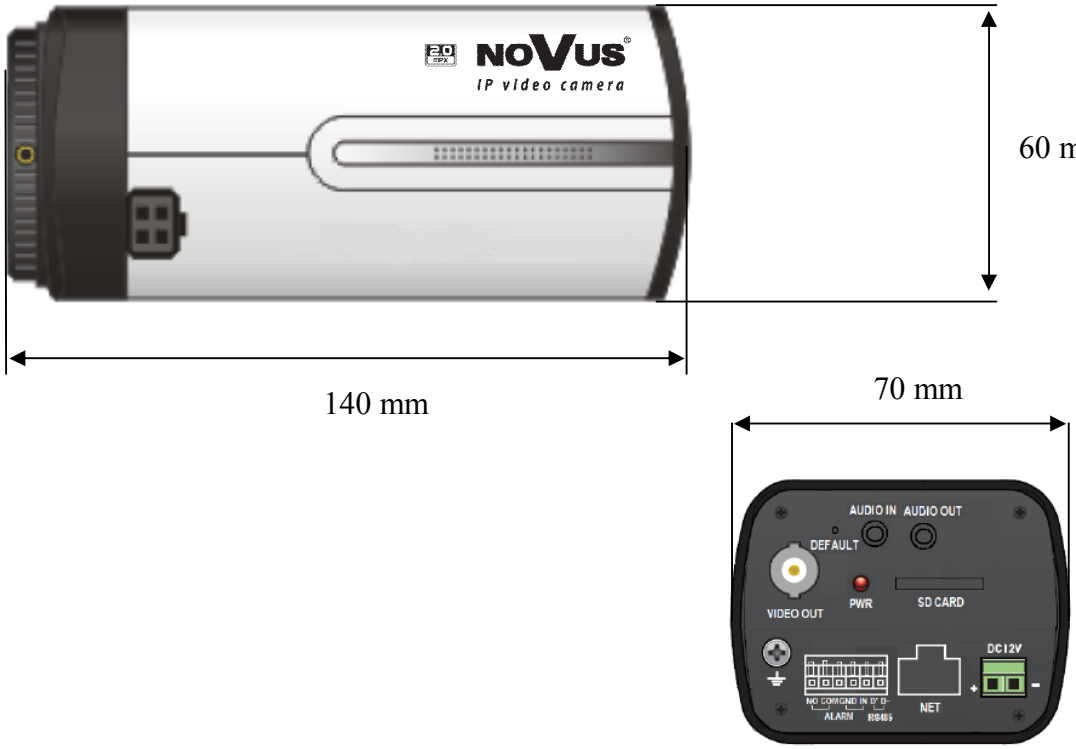

1.4. Zawartość opakowania

Po otwarciu należy upewnić się czy w opakowaniu znajdują się następujące elementy:

- Kamera IP
- Torebka z akcesoriami montażowymi
- Skrócona instrukcja obsługi.

Jeżeli którykolwiek z elementów został uszkodzony w transporcie, należy spakować zawartość z powrotem do oryginalnego opakowania i skontaktować się z dostawcą.

UWAGA!

Jeżeli urządzenie przyniesione zostało z pomieszczenia o niższej temperaturze należy odczekać aż osiągnie temperaturę pomieszczenia, w którym ma pracować. Nie wolno włączać urządzenia bezpośrednio po przyniesieniu z chłodniejszego miejsca. Kondensacja zawartej w powietrzu pary wodnej może spowodować zwarcia i w konsekwencji uszkodzenie urządzenia.

Przed uruchomieniem urządzenia należy zapoznać się z opisem i rolą poszczególnych wejść, wyjść oraz elementów regulacyjnych, w które wyposażone są kamery.

Wszelkie prawa zastrzeżone © AAT Holding S.A.

URUCHAMIANIE I WSTĘPNA KONFIGURACJA KAMERY IP

pl

2. URUCHAMIANIE I WSTĘPNA KONFIGURACJA KAMERY IP

2.1 Opis złącz elektrycznych oraz elementów regulacyjnych

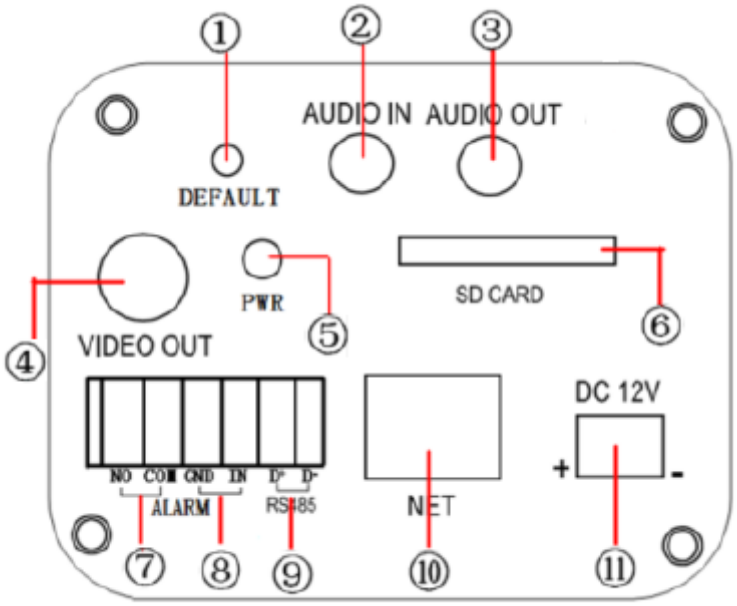

1. Przycisk RESET. Przytrzymanie przycisku przez 10s spowoduje powrót do ustawień domyślnych urządzenia.
2. Wejście audio
3. Wyjście audio
4. Wyjście wideo CVBS
5. Dioda sygnalizująca zasilania
6. Gniazdo kart SD
7. Alarm NO - COM -Wyjście alarmowe, normalnie otwarte
8. Alarm IN - GND -Wejście alarmowe
9. Złącze RS485
10. Port Ethernet 100 MB/s (gniazdo RJ-45)
11. Złącze zasilania kamery 12VDC

Wszelkie prawa zastrzeżone © AAT Holding S.A.

pl

2.2 Montaż obiektywu

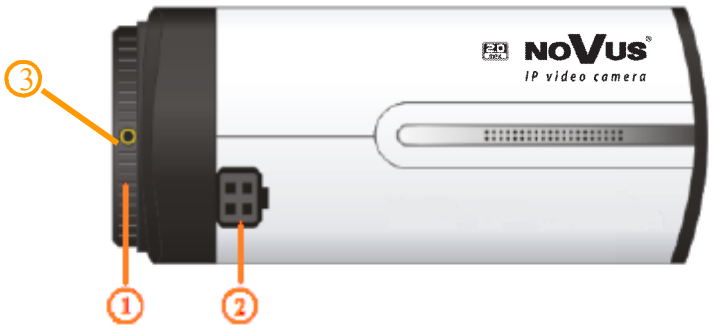

1. Obręcz do ustawiania ostrości obiektywu. (Back focus)
2. Gniazdo sterowania przysłony obiektywu typu Auto Iris
3. Śruba kontrująca

Montaż obiektywu:

1. Usuń gumkę ochronną z przodu kamery.
2. Ustaw pierścień C/CS jeśli obiektyw posiada mocowanie typu C.
3. Przykręć obiektyw.
4. Umieść końcówkę sterowania przysłony w gnieździe kamery. (jeśli obiektyw posiada prądowe sterowanie przysłony)
5. Dokonaj korekcji położenia „Back focus" jeśli to konieczne i skręć śruby kontrujące.

Informacja:

Aby poprawnie zainstalować obiektyw z mocowaniem typu C należy użyć dodatkowy pierścień korygujący C/CS w który należy się zaopatrzyć we własnym zakresie.

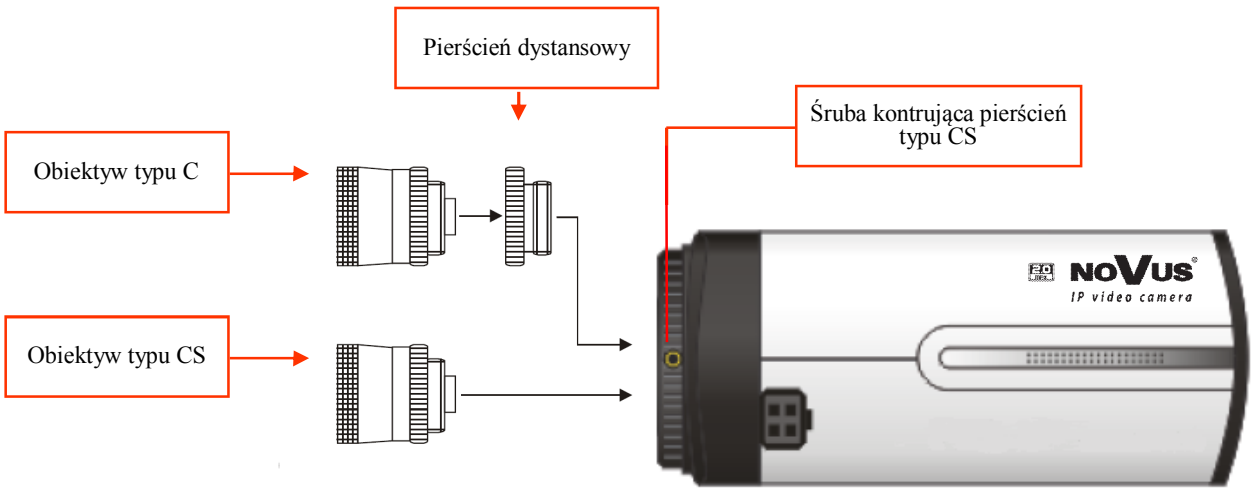

Wszelkie prawa zastrzeżone © AAT Holding S.A.

URUCHAMIANIE I WSTĘPNA KONFIGURACJA KAMERY IP

pl

2.4. Uruchomienie kamery IP

W celu uruchomienia kamery należy podłączyć kabel ethernetowy do gniazda sieciowego RJ45 kamery IP, a drugi koniec do przełącznika sieciowego. Jako źródło zasilania możliwe jest wykorzystanie zewnętrznego stabilizowanego zasilacza o parametrach spełniających wymagania kamery lub przełącznika sieciowego PoE w standardzie zgodnym z IEEE 802.3aT Typ 1.

Zalecaną metodą uruchomienia i konfiguracji kamery IP jest połączenie jej do komputera PC lub laptopa w wydzielonym przełączniku sieciowym, do którego nie ma podłączonych innych urządzeń. W przypadku zasilania z zewnętrznego zasilacza wystarczy zastosować dowolny przełącznik sieciowy, lub kabel podłączony bezpośrednio do komputera. W celu uzyskania danych potrzebnych do konfiguracji sieci (adres IP, brama, maska sieci itd.) należy skontaktować się z administratorem sieci, w której urządzenie ma pracować.

- Połączenie wykorzystujące przełącznik sieciowy PoE

- Połączenie wykorzystujące zewnętrzne zasilanie kamery i przełącznik sieciowy

Wszelkie prawa zastrzeżone © AAT Holding S.A.

URUCHAMIANIE I WSTĘPNA KONFIGURACJA KAMERY IP

- Połączenie wykorzystujące zewnętrzne zasilanie kamery i kabel ethernetowy

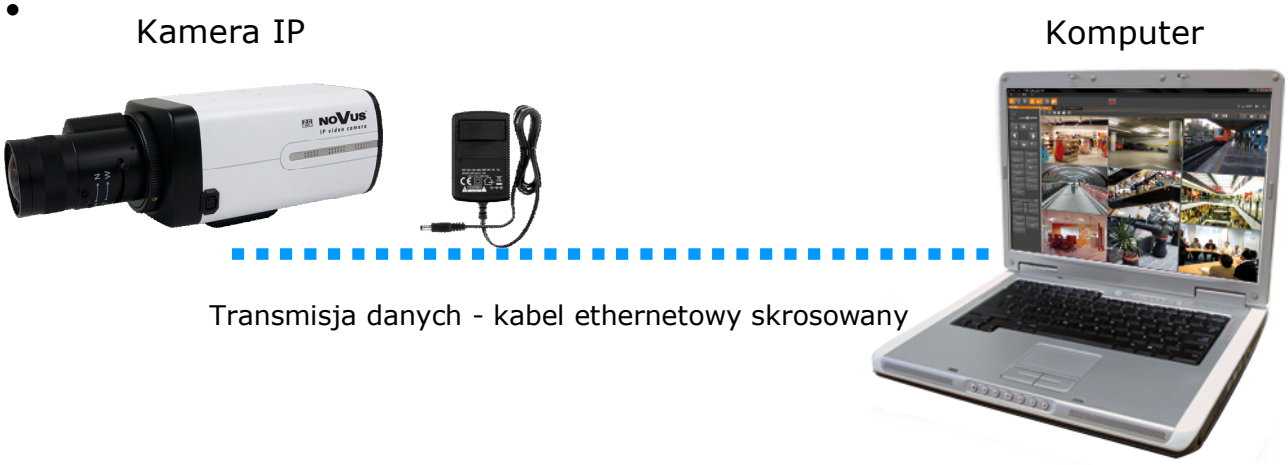

Informacja:

Zasilacz zewnętrzny nie wchodzi w skład zestawu., należy się w niego zaopatrzyć we własnym zakresie.

UWAGA:

W celu ochrony kamery przed uszkodzeniem zalecane jest zastosowanie zabezpieczeń przepięciowych. Awarie powstałe w wyniku przepięć nie podlegają naprawie gwarancyjnej.

2.5. Konfiguracja parametrów przy użyciu przeglądarki internetowej

Konfigurację sieciową kamery można przeprowadzić przy pomocy przeglądarki internetowej.

Domyślne ustawienia sieciowe dla kamer IP serii NVIP-…. to :

1. Adres IP = **192.168.1.200**
2. Maska sieci - **255.255.255.0**
3. Brama - **192.168.1.1**
4. Nazwa użytkownika - **root**
5. Hasło - **pass**

Znając adres IP kamery należy ustawić adres IP komputera w taki sposób aby oba urządzenia pracowały w jednej podsieci (dla adresu IP kamery 192.168.1.200 jako adres IP komputera PC możemy ustawić adres z zakresu 192.168.1.0 - 192.168.1.254, np.: 192.168.1.60). Niedopuszczalne jest ustawianie adresu komputera takiego samego jak adres kamery.

Wykorzystując połączenie przez przeglądarkę internetową Internet Explorer lub oprogramowanie NMS należy ustawić docelową konfigurację sieciową (adres IP, maskę sieci, bramę, serwery DNS) lub włączyć tryb pracy DHCP pozwalający na pobranie adresu IP z serwera DHCP (wymagany jest wówczas działający serwer DHCP). W przypadku korzystania z serwera DHCP należy upewnić się co do długości okresu dzierżawy adresu IP, jego powiązania z adresem MAC kamery IP w celu uniknięcia zmiany lub utraty adresu IP w czasie pracy urządzenia lub chwilowej awarii sieci / serwera DHCP. Należy pamiętać że po zmianie adresu IP kamera zostanie zresetowana i trzeba wpisać nowy adres w przeglądarce internetowej. Po konfiguracji ustawień sieciowych pozwalających na bezkonfliktową pracę urządzenia, kamerę IP możemy podłączyć do sieci docelowej.

Wszelkie prawa zastrzeżone © AAT Holding S.A.

POŁĄCZENIA SIECIOWE ZA POMOCĄ PRZEGLĄDARKI WWW

3 POŁĄCZENIA SIECIOWE ZA POMOCĄ PRZEGLĄDARKI WWW

3.1. Zalecana konfiguracja komputera PC do połączeń przez przeglądarkę WWW

Poniższe wymagania dotyczą połączenia z kamerą IP przy założeniu płynnego wyświetlania obrazu wideo w rozdzielczości 1920x1080 dla 25kl/s.

pl

1. Procesor **Intel Pentium IV 3 GHz** lub wyższy
2. Pamięć **RAM min. 512 MB**
3. Karta grafiki (dowolna obsługująca wyświetlanie **Direct 3D z min. 128MB pamięci RAM**)
4. System operacyjny **Windows XP / VISTA/ Windows 7**
5. **Direct X** w wersji **9.0** lub wyższej
6. Karta sieciowa **10/100/1000 Mb/s**

3.2. Połączenie sieciowe z kamerą IP za pomocą przeglądarki WWW

W pasku adresu przeglądarki WWW należy wpisać adres IP kamery. Jeśli podany adres jest prawidłowy i docelowe urządzenie jest w danej chwili osiągalne, przed pierwszym logowaniem należy zaakceptować i zainstalować dodatek SuperClientEX.

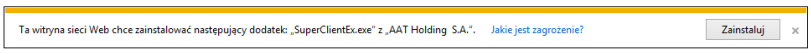

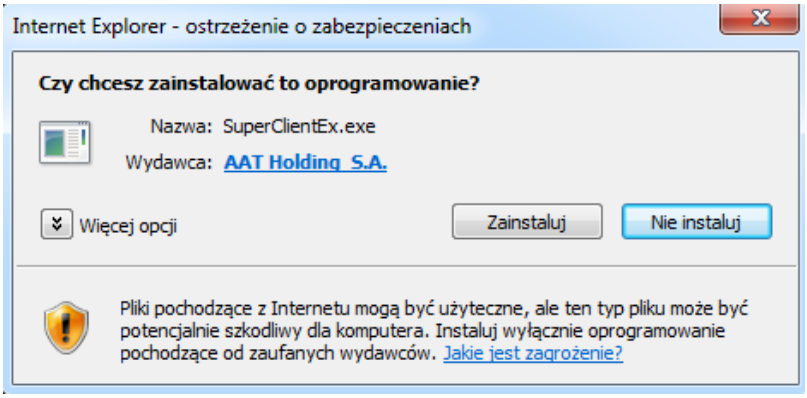

Wszelkie prawa zastrzeżone © AAT Holding S.A.

POŁĄCZENIA SIECIOWE ZA POMOCĄ PRZEGLĄDARKI WWW

Jeżeli dla przeglądarki Internet Explorer instalacja przeprowadzona w ten sposób się nie powiedzie należy zmieć ustawienia zabezpieczeń przeglądarki. Aby to zrobić należy w przeglądarce Internet Explorer wybrać: *Narzędzia* > *Opcje internetowe* > *Zabezpieczenia* > *Poziom niestandardowy* i następnie zmienić:

- Pobieranie niepodpisanych formantów ActiveX - należy ustawić Włącz lub Monituj
- Inicjowanie i wykonywanie skryptów formantów ActiveX niezaznaczonych jako bezpieczne do wykonywania - należy ustawić Włącz lub Monituj

Można również dodać adres IP kamer do strefy *Zaufane witryny* i ustawić dla tej strefy niski poziom zabezpieczeń.

Dodatkowo w przypadku pracy w systemie Windows Vista i 7 możliwe jest zablokowanie apletu ActiveX przez Windows Defender i Kontrolę konta użytkownika. W takim przypadku należy zezwolić na uruchamianie dodatku lub po prostu wyłączyć działanie blokujących aplikacji.

Po zainstalowaniu dodatku możliwe będzie zalogowanie się do kamery. Domyślny użytkownik to **root,** a hasło **pass**. Ze względów bezpieczeństwa zaleca się zmianę domyślnych wartości. Nową nazwę użytkownika i hasło należy zapamiętać lub zapisać w bezpiecznym miejscu.

UWAGA !!! Aby odzyskać dostęp do kamery IP, w przypadku gdy użytkownik zapomni loginu i/lub hasła, konieczne jest przekazanie kamery do dostawcy. Gdy użytkownik nie może zalogować się do kamery, samodzielne przywrócenie ustawień fabrycznych nie jest możliwe.

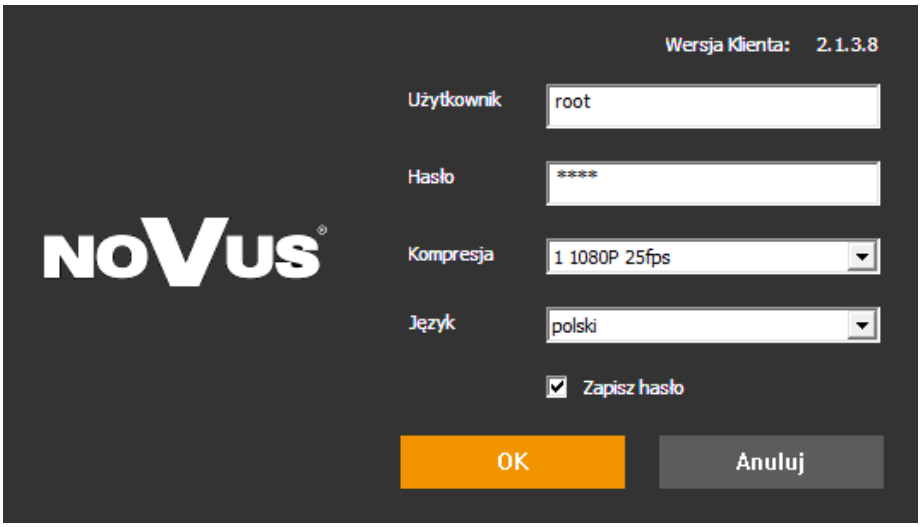

Wszelkie prawa zastrzeżone © AAT Holding S.A.

INTERFEJS WWW - PRACA Z KAMERĄ

pl

4. INTERFEJS WWW - PRACA Z KAMERĄ

4.1 Widok zdalnego podglądu

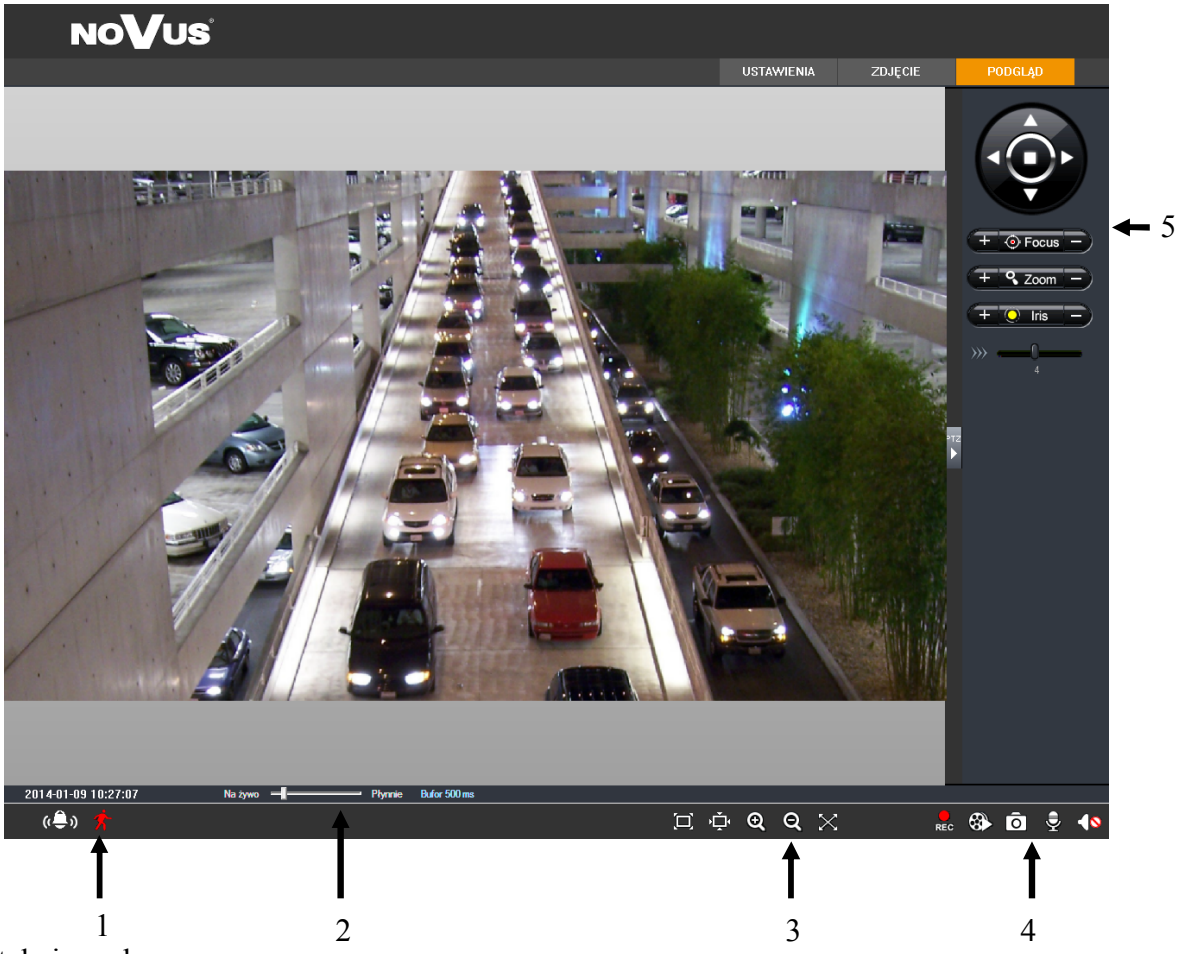

1. Detekcja ruchu

   Po wykryciu ruchu ikona zmienia kolor z białego na czerwony.

2. Ustawienia płynności wyświetlania

   Aby uzyskać płynny podgląd obrazu przy słabym połączeniu sieciowym można ustawić bufor obrazu w zakresie 0-4s.

3. Ustawienia rozmiaru obrazu

   Dopasuj rozmiar — Przybliż — Pełny ekran

   Aktualny rozmiar — Oddal

4. Lokalne nagrywanie

   Rozpocznij nagrywanie — Zrób zdjęcie

   Odtwarzanie — Włącz / wyłącz audio

5. PTZ - Funkcja dostępna po podłączeniu zewnętrznej głowicy PTZ.

Wszelkie prawa zastrzeżone © AAT Holding S.A.

5. POŁĄCZENIA ELEKTRYCZNE I ZŁĄCZA AKCESORIÓW

5.1. Podłączenie zasilania kamery

- Kamera może być zasilana przez zewnętrzny zasilacz o parametrach zgodnych z zasilaniem kamery lub przez gniazdo sieciowe RJ45 przy wykorzystaniu technologii PoE (IEEE 802.3af). Do zasilenia kamery poprzez PoE należy użyć przełącznika sieciowego lub zasilacza PoE zgodnego ze standardem IEEE 802.3af. Kamera może być zasilana napięciem 12 V DC ± 10% . Sposób podłączenia zasilania do terminala złącz zaciskowych przedstawiony jest obok:

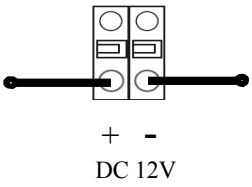

pl

Informacja:

Zasilacz zewnętrzny nie wchodzi w skład zestawu, należy się w niego zaopatrzyć we własnym zakresie.

UWAGA:

W celu ochrony kamery przed uszkodzeniem zalecane jest zastosowanie zabezpieczeń przepięciowych. Awarie powstałe w wyniku przepięć nie podlegają naprawie gwarancyjnej.

5.2. Sterowanie kamerą - RS-485

Za pomocą złącza RS-485 kamera może sterować zewnętrzną głowicą PTZ. W tym celu należy skorzystać ze złącza RS-485 znajdującego się z tyłu kamery. W zakładce „Ustawienia PTZ, Protokół" należy wybrać protokół komunikacji (zalecane protokoły Pelco-D, Pelco-P), adres a także prędkość transmisji (zalecana prędkość 9600bps).

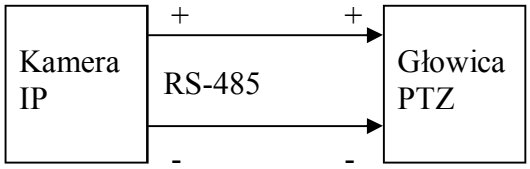

5.3. Opis podłączenia wejść i wyjść alarmowych.

Wejście alarmowe

- Typowe połączenia wejścia alarmowego

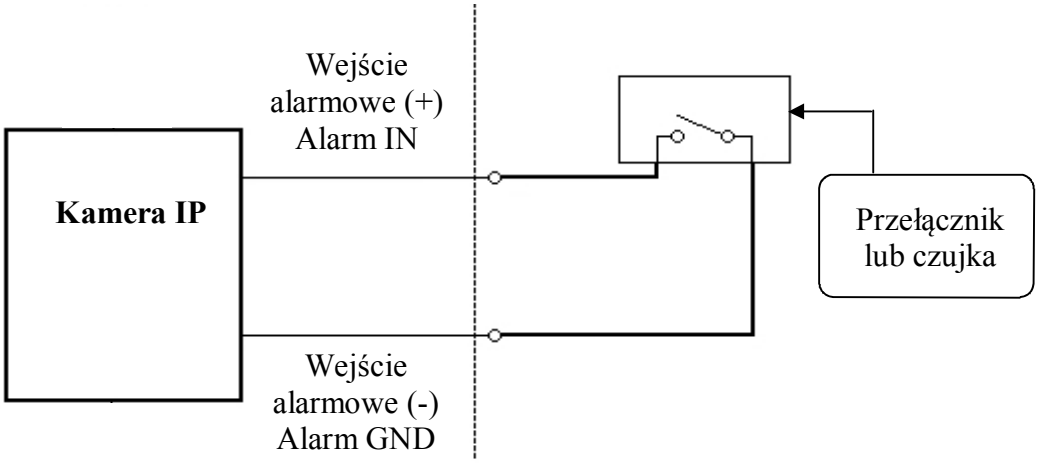

Wszelkie prawa zastrzeżone © AAT Holding S.A.

POŁĄCZENIA ELEKTRYCZNE I ZŁĄCZA AKCESORIÓW

pl

Wyjście alarmowe

Wyjście alarmowe kamery jest wyjściem przekaźnikowym.

Obciążalność złącza: 500mA przy napięciu 12V dodatkowo 0,5A przy 30VDC, 0,25A przy 125V i 0,125A przy 230VAC

- Typowe połączenia przekaźnikowego wyjścia alarmowego.

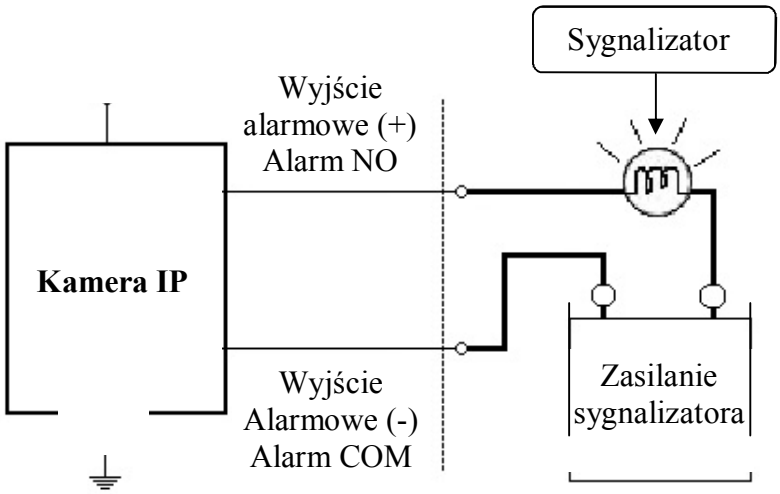

5.4. Instalacja karty SD

Kamera obsługuje karty SD o pojemności do 64GB. W celu prawidłowej instalacji karty należy postępować zgodnie z instrukcją:

- Wyłączyć zasilanie kamery
- Na tylnym panelu kamery odkręcić śrubę zabezpieczająca gniazdo karty SD. Zainstalować kartę SD w gnieździe zgodnie z rysunkiem:

Złącze karty SD

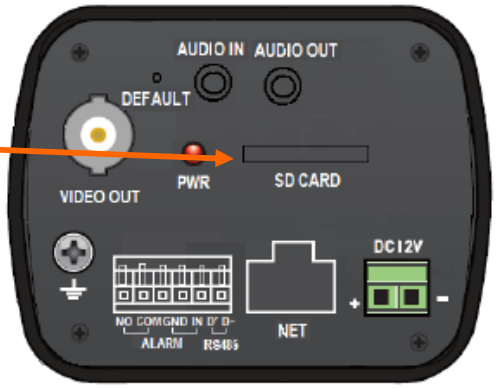

- Zamocować osłonę gniazdo karty SD
- Włączyć kamerę
- Sprawdzić poprawność zainstalowania karty przez zweryfikowanie jej rozmiaru w zakładce „System -> Karta SD”

Wszelkie prawa zastrzeżone © AAT Holding S.A.

6. PRZYWRACANIE USTAWIEŃ FABRYCZNYCH KAMERY

Kamery IP firmy NOVUS umożliwiają resetowanie ustawień:

- programowo (z poziomu przeglądarki)
- programowo (z poziomu NMSiptool)
- sprzętowo (przy użyciu przycisku reset)

pl

6.1. Programowe przywracanie ustawień fabrycznych kamery IP

Przywracanie ustawień fabrycznych kamery IP powoduje przywrócenie wszystkich domyślnych ustawień kamery (opcjonalnie z pominięciem ustawień sieciowych). Kamera zostanie ponownie uruchomiona po ok. 30 sekundach. Opcja do programowego przywrócenia ustawień fabrycznych znajduje się w zakładce „Kopia zapasowana, ustwienia fabryczne”.

6.2. Programowe przywracanie ustawień fabrycznych kamery IP z poziomu programu NMSiptool

Za pomocą programu NMSiptool (wersja 1.23.4 lub wyższa) użytkownik może przywrócić ustawienia fabryczne, poprzez wybranie kamery, kliknięcie prawym przyciskiem myszy i wybranie opcji „Przywróć domyślną konfigurację”. Następnie wymagane jest odłączenie kamery z zasilania i ponowne podłączenie (w ciągu 30 sekund od momentu wybrania opcji „Przywróć domyślną konfigurację”).

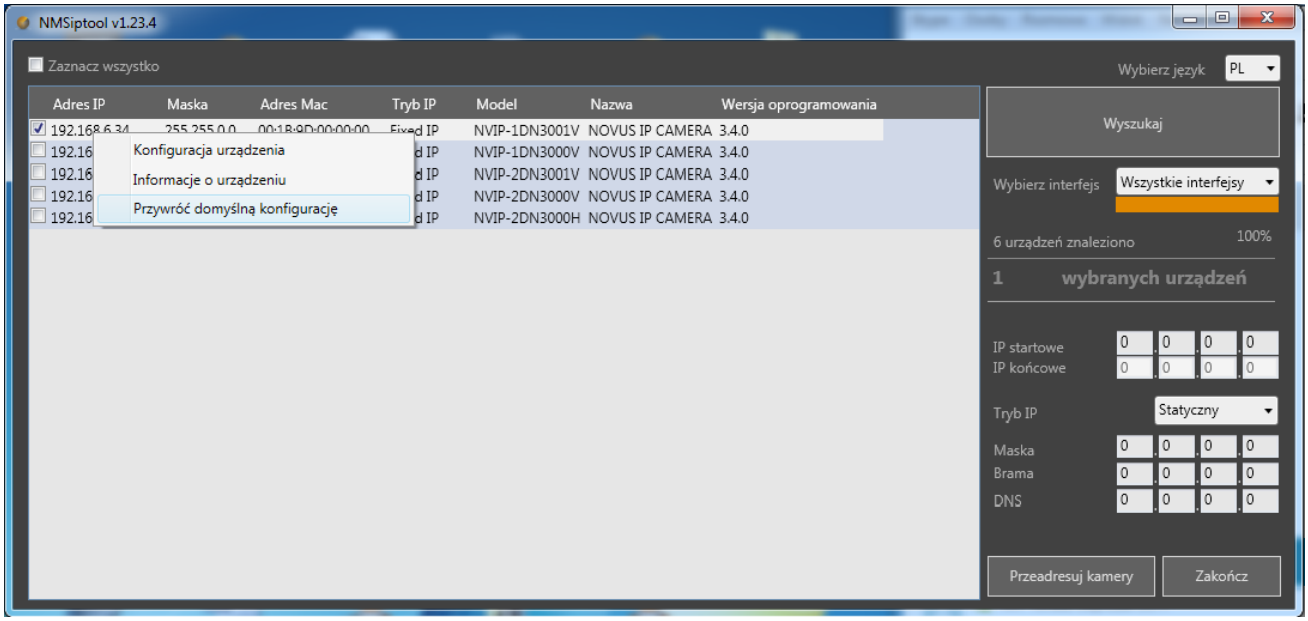

Wszelkie prawa zastrzeżone © AAT Holding S.A.

PRZYWRACANIE USTAWIEŃ FABRYCZNYCH KAMERY

pl

6.3. Przywracanie ustawień fabrycznych kamery IP (sprzętowe)

W celu sprzętowego przywrócenia ustawień fabrycznych kamery IP należy postępować zgodnie z instrukcją:

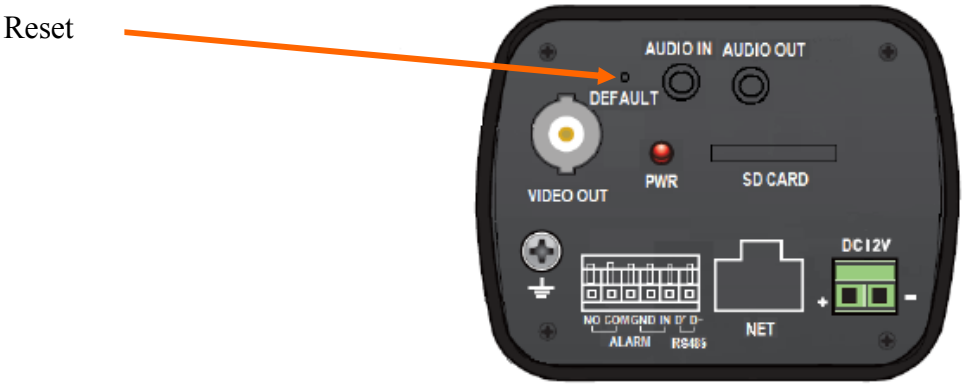

- Nacisnąć przycisk *RESET* i przytrzymać przez 10 sekund
- Zwolnić przycisk
- Zalogować się ponownie po ok. 30 sekundach używając domyślnego adresu IP (http://192.168.1.200), nazwy użytkownika (root) i hasła (pass)

Wszelkie prawa zastrzeżone © AAT Holding S.A.

NOTATKI

Wszelkie prawa zastrzeżone © AAT Holding S.A.

AAT Holding S.A, ul. Puławska 431, 02-801 Warszawa, Polska
tel.: 22 546 07 00, faks: 22 546 07 59
www.novuscctv.com

2016-02-17 MF, TŁ, MK ver. 1.1