Quick start guide



NVIP-8H-8932M/F

NOVUS

CAUTIONS AND WARNINGS

eng

THE PRODUCT MEETS THE REQUIREMENTS CONTAINED IN THE FOLLOWING DIRECTIVES:

DIRECTIVE 2014/30/EU OF THE EUROPEAN PARLIAMENT AND OF THE COUNCIL of 26 February 2014 on the harmonization of the laws of the Member States relating to electromagnetic compatibility (OJ L 96, 29.3.2014, p. 79–106, with changes).

DIRECTIVE 2012/19/EU OF THE EUROPEAN PARLIAMENT AND OF THE COUNCIL of 4 July 2012 on waste electrical and electronic equipment WEEE) (OJ L 197, 24.7.2012, p. 38–71, with changes).

DIRECTIVE 2011/65/EU OF THE EUROPEAN PARLIAMENT AND OF THE COUNCIL of 8 June 2011 on the restriction of the use of certain hazardous substances in electrical and electronic equipment (OJ L 174, 1.7.2011, p. 88–110, with changes).

COMMISSION DELEGATED DIRECTIVE (EU) 2015/863 of 31 March 2015 amending Annex II to Directive 2011/65/EU of the European Parliament and of the Council as regards the list of restricted substances.

DIRECTIVE (EU) 2017/2102 OF THE EUROPEAN PARLIAMENT AND OF THE COUNCIL of 15 November 2017 amending Directive 2011/65/EU on the restriction of the use of certain hazardous substances in electrical and electronic equipment.

Exclusion of liability in the event of damage to data contained on disks or other devices or media:

The manufacturer is not liable in the event of damage or loss of data contained on disks or other devices or carriers during the operation of the Product.

Obligation to consult the Manufacturer before performing any action not provided for in the instruction manual or other documents:

Before performing an action that is not provided for a given Product in the user manual, other documents attached to the Product or does not result from the normal purpose of the Product, it is necessary, under pain of exclusion of the Manufacturer's liability for the consequences of such action, to contact the Manufacturer.

Pictures in this publication showing camera views can be simulations. Actual camera images may vary depending on the type, model, settings, observation area, or environmental conditions.

All rights reserved © AAT SYSTEMY BEZPIECZEŃSTWA Sp. z o.o.

SAFETY REQUIREMENTS

Before using the device, read the instruction manual in order to ensure proper and safe operation of the device. Failure to comply with the instructions may lead to damage to the device and/or safety violations.

The user may not repair the device himself. Repairs and maintenance of the device may only be performed by qualified service personnel.

The device, which is an element of a professional CCTV system used for supervision and control, is not intended for self-assembly in households by persons without specialist knowledge.

The device is intended for use under normal or reasonably foreseeable conditions. Do not install the device in conditions that are unfavourable for electronic equipment, particularly in conditions involving extreme temperatures, high humidity, a chemically aggressive atmosphere, the presence of corrosive substances, strong electric or electromagnetic fields, dust, or severe vibrations. These conditions may lead to accelerated degradation, failure, or complete destruction of the device or its components.

1. Please read this manual carefully before installation and operation;
2. Please keep this manual for the lifespan of the device in case referring to the contents of this manual is necessary;
3. It is necessary to comply with the safety requirements described in the manual, as they have a direct impact on the safety of users and the durability and reliability of the device;
4. All activities performed by installers and users must be carried out as described in the manual;
5. The device should be disconnected from power sources during maintenance procedures;
6. It is not allowed to use any additional devices, components or accessories not provided for and not recommended by the manufacturer;
7. The device may be powered only from sources with parameters compliant with those indicated by the manufacturer in the technical data;

As the product is constantly improved and optimized, some of its parameters and functions may have changed from those described in this manual. If in doubt, please refer to the user manual at **www.novuscctv.com**
The user manual located at www.novuscctv.com is always the most up-to-date version.

All rights reserved © AAT SYSTEMY BEZPIECZEŃSTWA Sp. z o.o.

FOREWORD INFORMATION

1. TECHNICAL SPECIFICATION

IMAGE	
Image Sensor	8 MPX CMOS sensor 1/1.8” SONY STARVIS
Number of Effective Pixels	3840 (H) x 2160 (V)
Min. Illumination	0.003 lx/F1.3 - color mode, 0 lx (IR on) - B/W mode
Electronic Shutter	auto: 1/5 s ~ 1/20000 s
Digital Slow Shutter (DSS)	up to 1/5 s
Wide Dynamic Range (WDR)	yes (double scan sensor), 120dB
Digital Noise Reduction (DNR)	2D, 3D
Defog Function (F-DNR)	yes
Highlight Compensation (HLC)	yes
Back Light Compensation (BLC)	yes
LENS	
Lens Type	motorized, f=3.6 ~ 11 mm/F1.3
Auto-focus	zoom trigger, manual trigger
DORI	
DORI (Detection, Observation, Recognition, Identification)	for f = 3.6mm - D: 85m, O: 34m, R: 17m, I: 9m for f = 11mm - D: 185m, O: 74m, R: 37m, I: 19m
DAY/NIGHT	
Mode	day/night switching: mechanical IR cut filter
Switching Mode	auto, manual, time
Switching Level Adjustment	yes
Switching Delay	0 ~ 180 s
NETWORK	
Stream Resolution	3840 x 2160 (4K Ultra HD), 2560 x 1440 (QHD), 2592 x 1520, 2592 x 1944, 2304 x 1296, 720 x 576 (D1), 640 x 480 (VGA), 352 x 288 (CIF), 320 x 240 (QVGA)
Frame Rate	30 fps for each resolution
Multistreaming Mode	number of streams: 3
Video/Audio Compression	H.264, H.265, MJPEG/G.711, RAW_PCM
Number of Simultaneous Connections	max. 10
Bitrate	for H.264 : 100 kbps - 16000 kbps for H.265 : 100 kbps - 16000 kbps
Network Protocols Support	HTTP, TCP/IP, IPv4/v6, UDP, HTTPS, Multicast, FTP, DHCP, DNS, DDNS, NTP, RTSP, RTP, UPnP, SNMP, QoS, IEEE 802.1X, PPPoE, SMTP, RTCP, ICMP, P2P, HTML5
ONVIF Protocol Support	Profile G/S/T/M
Camera Configuration	from Edge, Firefox, Chrome, Opera, Safari browser languages: Polish, English, and others
Compatible Software	NOVUS MANAGEMENT SYSTEM VSS, NOVUS MANAGEMENT SYSTEM AC

All rights reserved © AAT SYSTEMY BEZPIECZEŃSTWA Sp. z o.o.

FOREWORD INFORMATION

VIDEO ANALYTICS	
Functions	line cross, double line cross, multi loiter, wrong direction, illegal parking, face detection, pedestrian detection, objects distinguishing, people counting, vehicle detection, intrusion detection, smart motion detection with objects distinguishing, missing safety vest detection, missing helmet detection, running detection, fall detection, fight detection
OTHER FUNCTIONS	
Security	IEEE 802.1X support, HTTPS support, IP and/or MAC address filtering, force change of default password
Dynamic Image Anonymization	Face Mosaic Masking, Full-body Mosaic Masking
Privacy Zones	4 video mask type: single color
Motion Detection	yes
Region of interest (ROI)	8
Audio Detection	decline detection, rise detection
Image Processing	corridor mode, vertical flip, horizontal flip
Prealarm/Postalarm	-/up to 86400 s
System Reaction to Alarm Events	e-mail with attachment, saving file on FTP server, saving file on SD card, alarm output activation, playback of the audio message
Deterrent	built-in speaker (predefined or custom voice messages)
Restoring default settings	via web browser, using reset button
IR LED	
LED Number	5
Range	50 m
Smart IR	yes (software support)
INTERFACES	
Audio Input/Output	1 x Jack (3.5 mm)/1 x Jack (3.5 mm) built-in microphone/speaker
Alarm Input/Output	1 (NO/NC)/1 relay type (max. 12VDC/300mA)
Network Interface	1 x Ethernet - RJ-45 interface, 10/100 Mbit/s
Memory Card Slot	microSD - capacity up to 1000GB
INSTALLATION PARAMETERS	
Dimensions (mm)	with bracket: 88 (W) x 97 (H) x 243 (L)
Weight	0.9 kg
Degree of Protection	IP 66 (details in the user's manual)
Enclosure	aluminium, white, fully cable managed wall mount bracket in-set included enclosure type: 8H
Power Supply	12 VDC, PoE (IEEE 802.3af, Class 3)
Power Consumption	3.5 W, 10 W (IR illuminator on)
Operating Temperature	-40°C ~ 60°C
Humidity	max. 90%, relative (non-condensing)

All rights reserved © AAT SYSTEMY BEZPIECZEŃSTWA Sp. z o.o.

FOREWORD INFORMATION

eng

1.1. Device dimensions

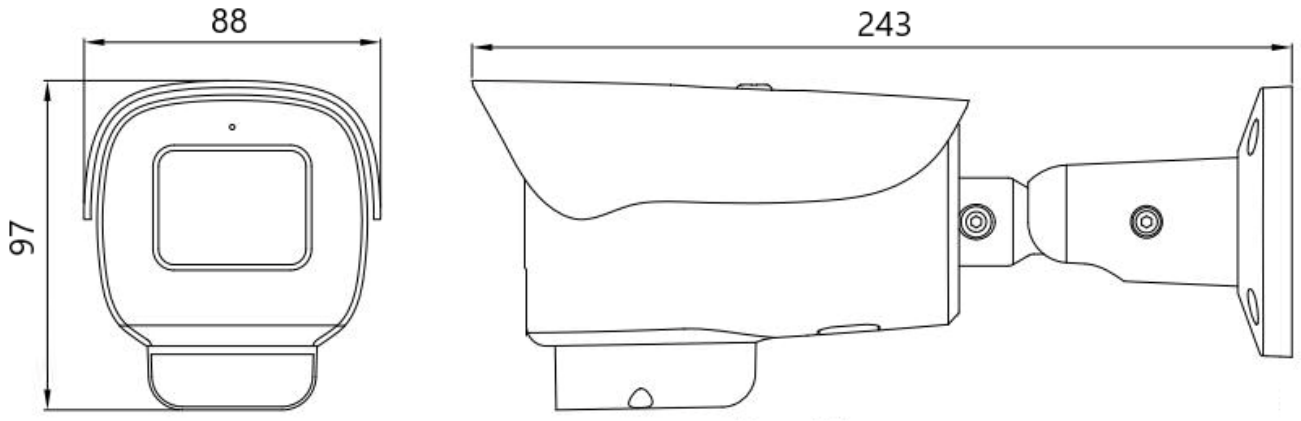

1.2. Package contents

After you open the package make sure that the following elements are inside:

- IP camera
- Mounting accessories
- Quick start guide

If any of this elements has been damaged during transport, pack all the elements back into the original box and contact your supplier for further assistance.

All rights reserved © AAT SYSTEMY BEZPIECZEŃSTWA Sp. z o.o.

START-UP AND INITIAL CONFIGURATION

2. START-UP AND INITIAL CONFIGURATION

2.1. Description of the camera electrical connectors

1. Power supply connector
2. Audio line out
3. Audio line in
4. Alarm input/output connector
5. 100 Mbps Ethernet port

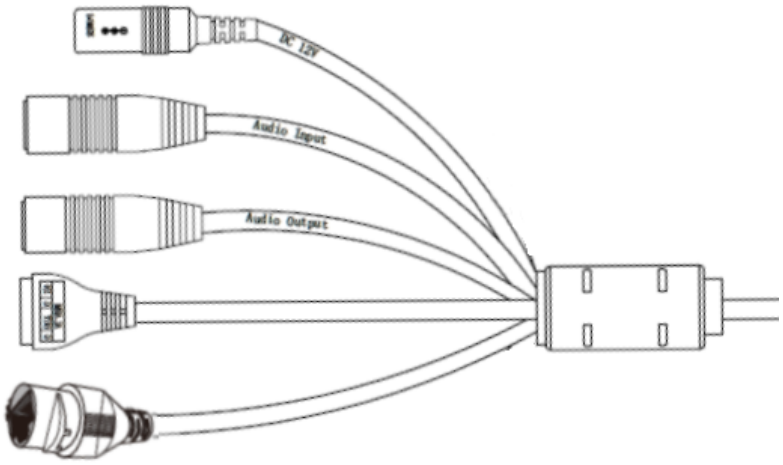

No	Connector Type	Function	Description
1	2.5/5.5 socket socket marked “POWER”	power connector	Power supply, 12VDC
2	3.5mm Jack socket socket marked”Audio Out”	Audio line output	For connecting external audio devices
3	3.5mm Jack socket socket marked “Audio In”	Audio line input	For connecting external audio devices
4	screw type terminal block, marked “ALARM”	1. Alarm output OUT	Alarm output, NO (relay, 12VDC/ 0.3A max)
		2. Alarm output G	
		3. Alarm input G	Alarm input, configurable: NC or NO. Activating the input is done by closing the contacts
		4. Alarm input IN	
5	RJ45 socket	port Ethernet	100Mbps Ethernet connector

All rights reserved © AAT SYSTEMY BEZPIECZEŃSTWA Sp. z o.o.

START-UP AND INITIAL CONFIGURATION

2.2. Power supply connection

The camera can be powered from a commercially available DC power supply, provided it meets the camera's technical requirements. The DC power supply must provide a stabilized 12V DC voltage, allow for a power consumption of at least 15W, and have a cylindrical DC 2.5/5.5 power plug with the correct contact polarity:



It is also possible to power the camera via the RJ45 network socket, using PoE technology (IEEE 802.3af, Class 3).

Caution!

Do not use power supplies and POE adapters that do not comply with the IEEE 802.3af standard, the so-called "passive POE" power supplies. Damage resulting from the use of an unsuitable adapter is not covered by the warranty!

2.3. Protection against water ingress

The declared water resistance class of the camera applies only to its housing (provided that any flaps or covers, if any, are properly closed and secured) and the point where the connecting cable enters the housing.

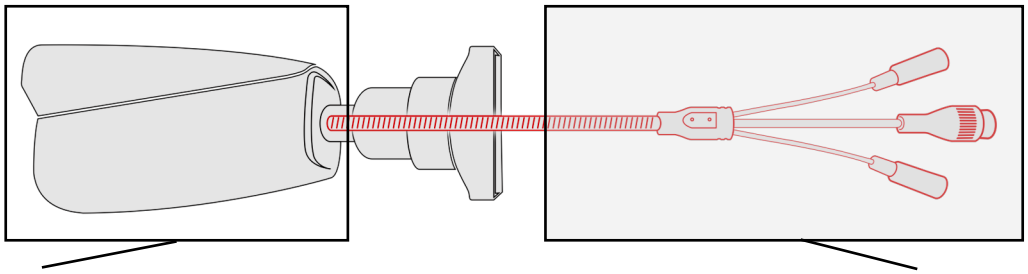

This means that the connection cable, including sockets, connectors, switches, buttons, and other elements on this cable, as well as other camera equipment/construction elements (such as hoods, brackets, supports, etc.), are not waterproof. It is the responsibility of the person installing the camera to protect the elements that require it (and in any case the connection cable) against moisture.

The manufacturer is not responsible for any damages or camera malfunctions resulting from failure to comply with the above obligation, which also means that they are not covered by the warranty repairs.

The RJ-45 socket cover included in the camera accessories (depending on the version/model) is not a water protection element. Its purpose is to protect against the ingress of dust and atmospheric moisture into the socket and prevent accidental disconnections by mechanically stabilizing the network plug in the RJ-45 socket.

All rights reserved © AAT SYSTEMY BEZPIECZEŃSTWA Sp. z o.o.

START-UP AND INITIAL CONFIGURATION

2.4. Camera installation

1. Place the mounting template on the surface on which the camera is to be installed and mark the drilling points.
2. Drill holes for mounting screws and cables in the marked places
3. Drill a hole for the signal cable at the connection point (if necessary)
4. Connect the cables and fix the camera foot using the provided pegs and screws
5. Loosen the lock screws “A”
6. Adjust the camera position
7. Tighten the “A” lock screws

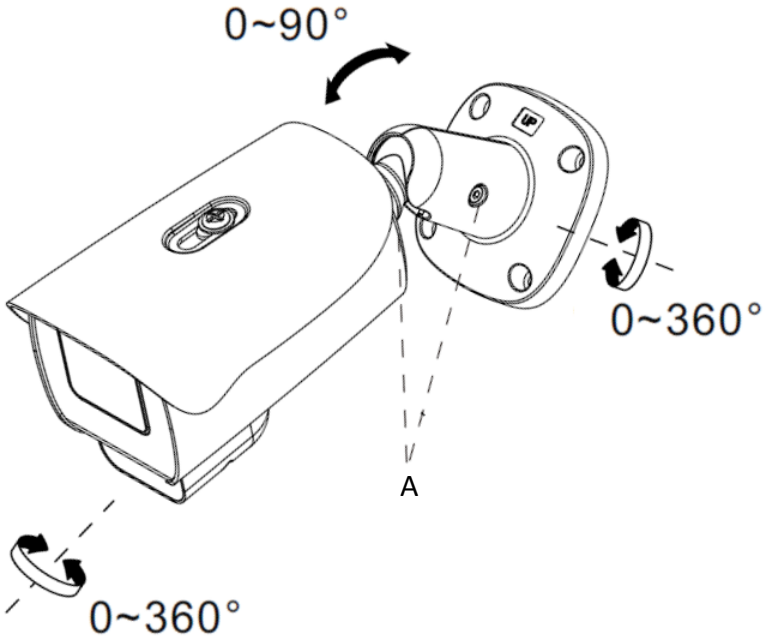

Caution!

Pay particular attention to the surface to which is attached the camera to have the appropriate capacity.

Caution!

It is recommended to install the camera using one of the dedicated adapters. The use of an adapter allows for an aesthetic camera installation, facilitates later servicing and provides a water-protected space for hiding cables.

Adapters are additional equipment, to be purchased separately. The characteristics and functions of the adapter (such as mounting method, space for cables, etc.) depend on its model. The list of dedicated adapters and their specifications can be found on the camera’s catalog card under the “Related Products” tab

All rights reserved © AAT SYSTEMY BEZPIECZEŃSTWA Sp. z o.o.

START-UP AND INITIAL CONFIGURATION

2.5. Starting the camera

To start the camera, connect the Ethernet cable to the RJ45 network socket of the IP camera, and the other end to the network switch. As a power source, it is possible to use an external stabilized power supply with parameters that meet the requirements of the camera or PoE network switch.

The recommended method of starting and configuring the IP camera is to connect it to a PC or laptop in a dedicated network switch to which no other devices are connected. In case of power supply from an external power supply, it is enough to use any network switch or a cable connected directly to the computer. For network configuration data (IP address, gateway, net mask etc.), please contact the administrator of the network in which the device is to work.

- Connection using network switch with PoE support

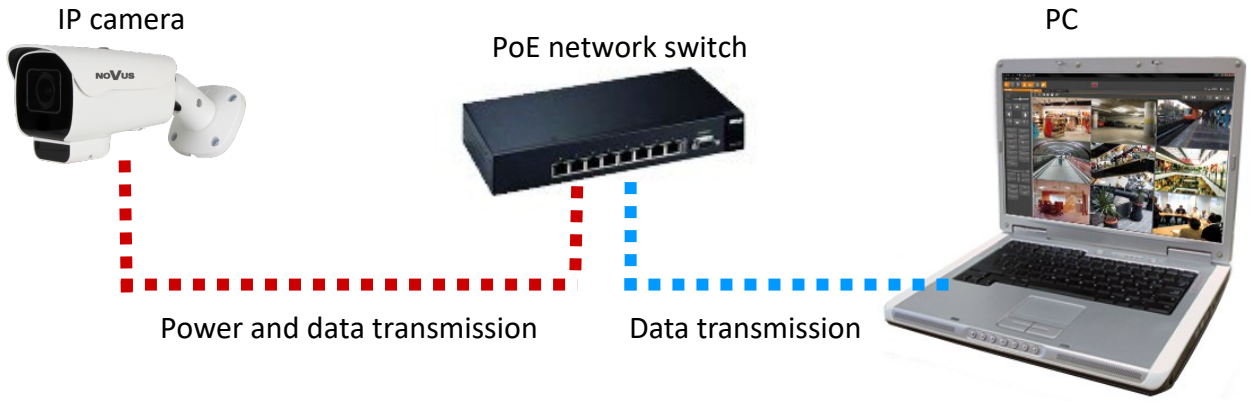

- Connection using external power supply and network switch

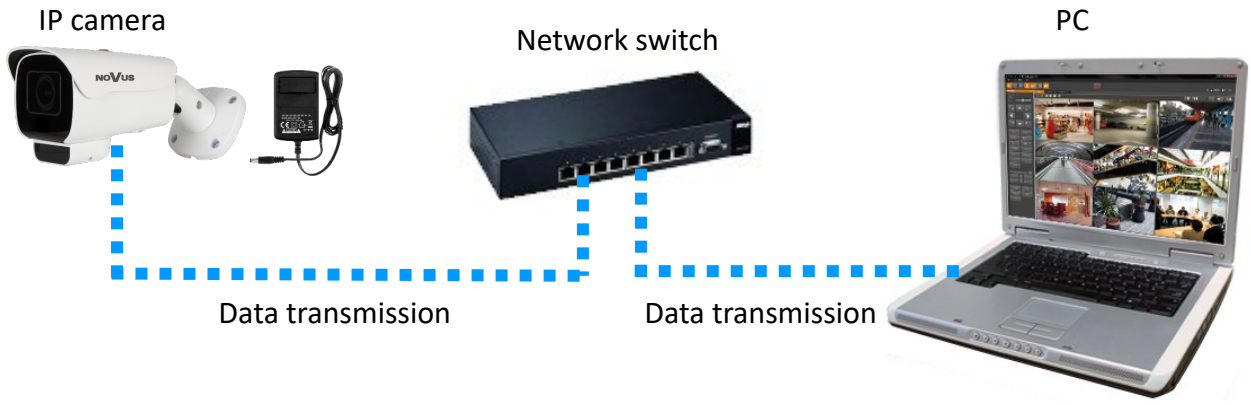

All rights reserved © AAT SYSTEMY BEZPIECZEŃSTWA Sp. z o.o.

START-UP AND INITIAL CONFIGURATION

- Connection using the camera's external power supply and an Ethernet crossover cable

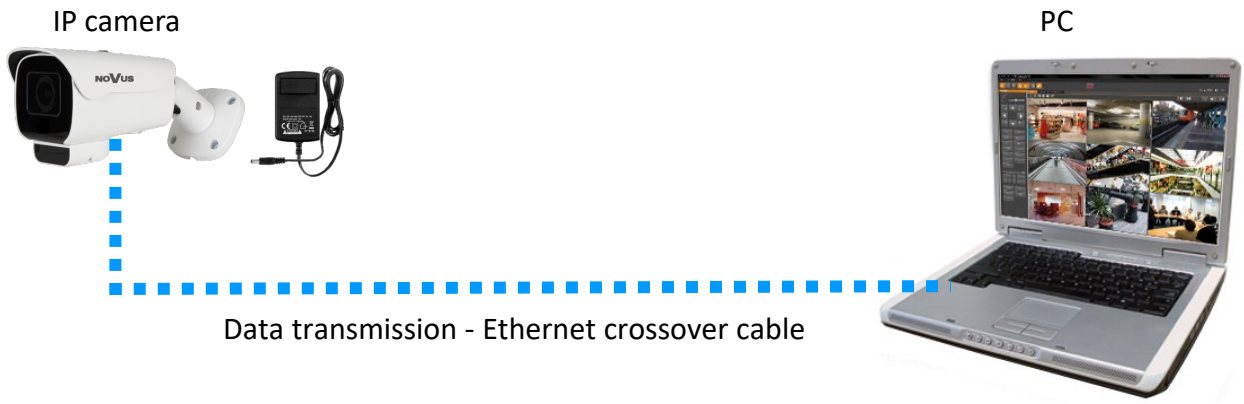

All rights reserved © AAT SYSTEMY BEZPIECZEŃSTWA Sp. z o.o.

START-UP AND INITIAL CONFIGURATION

2.6. Security recommendations for network architecture and configuration

WARNING!

Below are shown security recommendations for network architecture and configuration of CCTV systems that are connected to the Internet to reduce the risk of unauthorized interference with the system by a third party.

1. Absolutely change the default passwords and user names (if the device gives this possibility) of all applied network devices (recorders, cameras, routers, network switches, etc.) to the severely complexity password. Use lowercase and uppercase letters, numbers, and special characters if there is such possibility.

2. Depending on the available functionality in the order to restrict access to the used network devices at the administrator account level, it is recommended to configure the users accounts accordingly.

3. Do not use DMZ function (Demilitarized zone) in your router. Using that function you open the access to recorder system from the Internet on all ports, which gives possibility for an unauthorized interference with the system.

Instead of DMZ use port forwarding redirect only the ports which are necessary for the performance of the connection (detailed information about ports of communication in different models of recorders, cameras, etc. can be found in the operating instructions).

4. Use routers with firewall function and make sure it is enabled and properly configured.

5. It is recommended to change the default network communication port numbers of used devices if there is such possibility.

6. If used network devices has a UPnP feature and it is not used, turn it off.

7. If used network devices has a P2P feature and it is not used, turn it off.

8. If used network devices support HTTPS protocol for connection, it is recommended to use it.

9. If used network devices support IP filtering for authorized connections function, it is recommended to use it.

10. If used recorder has two network interfaces it is recommended to use both of them to physically separate network for cameras and network for Internet connection. The only device in the system, accessible from Internet will be recorder - there will be no physically access directly to any camera.

All rights reserved © AAT SYSTEMY BEZPIECZEŃSTWA Sp. z o.o.

START-UP AND INITIAL CONFIGURATION

3. NETWORK CONNECTION USING WEB BROWSER

3.1. Recommended PC specification for web browser connections

The following requirements apply to connecting to the camera, assuming smooth video display at full resolution and 30 fps.

1. Any processor with integrated graphics and a hardware H.265/HEVC decoder (e.g., Intel Core i3 10th generation or newer)
2. 8GB RAM
3. Graphics card - integrated graphics (Intel UHD Graphics or newer), or any external graphics card
4. Windows 10/11 operating system
5. Installed web browser
6. 100/1000 Mbps network card

3.2. Configuring parameters using a web browser

The camera's network configuration can be performed using a web browser.

The default network settings for the 6000 series IP cameras are:

1. IP address - **192.168.1.200**
2. Net mask - **255.255.255.0**
3. Gateway - **192.168.1.1**
4. Administrator account name - **root**
5. Password - **set by the administrator during activation**

Once you know the camera's default IP address, set the computer's IP address so that both devices operate on the same subnet.

After activating the camera, you must set the target network configuration (IP address, network mask, gateway, DNS servers). After changing the IP address, the camera will restart, and you must enter the new address in your web browser. After configuring the network settings to ensure smooth operation of the device, you can connect the IP camera to the target network.

All rights reserved © AAT SYSTEMY BEZPIECZEŃSTWA Sp. z o.o.

NETWORK CONNECTION USING WEB BROWSER

3.3. Connection with camera via web browser

Enter the camera's IP address in the web browser's address bar. Once connected, an activation window will appear, allowing you to define an administrator password.

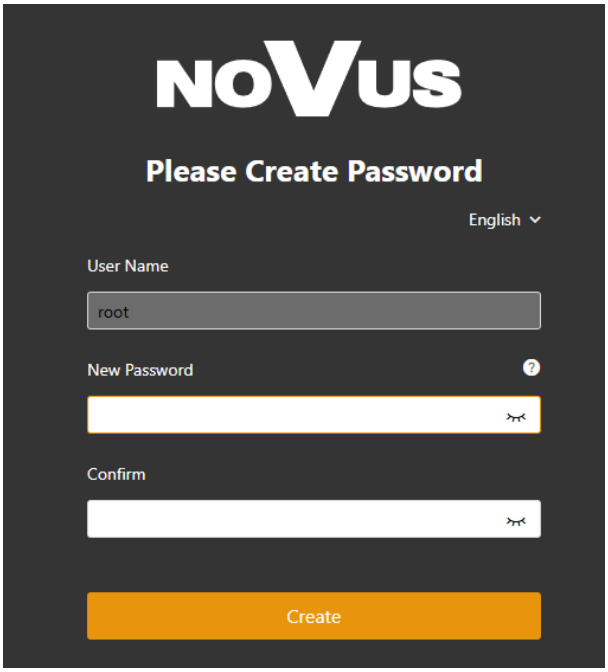

After defining a new password, a login screen will appear, prompting you to enter the administrator account name (root by default) and the configured password.

Password setup guidelines: Passwords must contain at least 8 characters, including uppercase and lowercase letters, numbers, and special characters. The first character of the password cannot be a special character, and the password cannot be the username spelled backward.

All rights reserved © AAT SYSTEMY BEZPIECZEŃSTWA Sp. z o.o.

WEB INTERFACE MAIN WINDOW

4. WEB INTERFACE - MAIN WINDOW

4.1. The remote preview interface

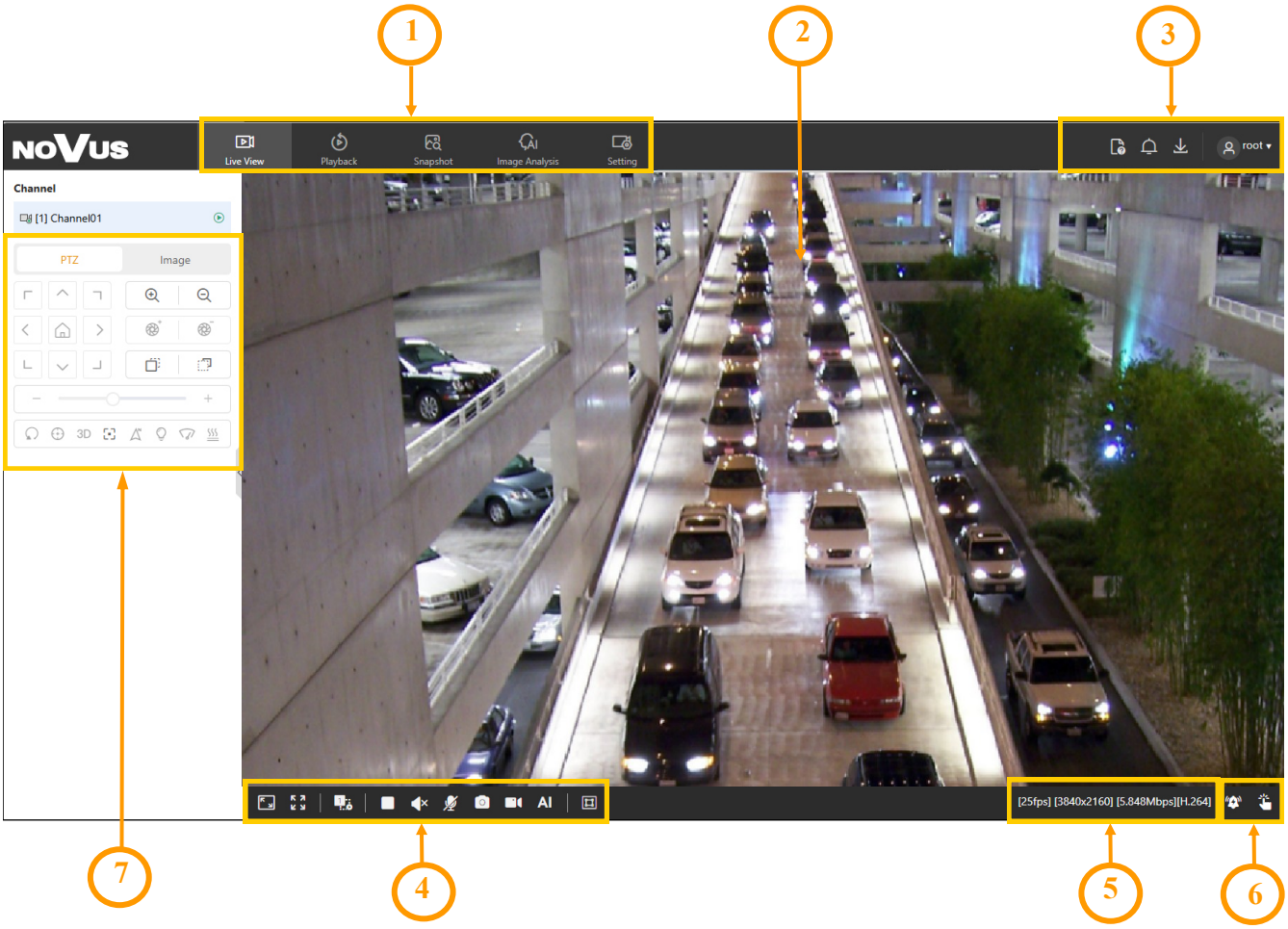

1. Buttons for selecting the operating mode and configure the cameras:

Live	- live preview display
Playback	- enables the playback panel of recordings from the memory card
Image Analysis	- displays the image analysis function configuration panel
Setting	- displays the camera configuration panel

2. Live Preview window.

Pressing the left mouse button and dragging the mouse while holding the button selects a portion of the image, which, when released, is enlarged to the size of the preview window (digital zoom). The mouse scroll wheel performs a similar function: rotating it in one direction enlarges the image, and rotating it in the other direction reduces it.

All rights reserved © AAT SYSTEMY BEZPIECZEŃSTWA Sp. z o.o.

WEB INTERFACE MAIN WINDOW

3. Camera access icons:

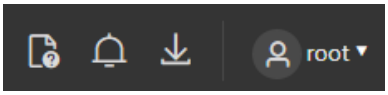

from the left: displays information about the intercom function, signals the occurrence of an alarm - clicking on the icon opens the log menu, opens the panel for downloading recordings from the memory card, displays the option to change the password and log out of the camera

4. Image settings and camera function controls:



from the left: image scaling, displaying video in full screen, selecting the stream to display, turning on/ off live view, turning on audio playback, turning on two-way audio (intercom), taking a photo, turning on/off video recording on the computer disk, turning on/off the image analysis event capture panel (only for the vision module), turning on/off the display of zone boundaries and detection frames

5. Stream information

6. Manually control the alarm output and check the audible alarm status

7. Image settings panel and PTZ panel

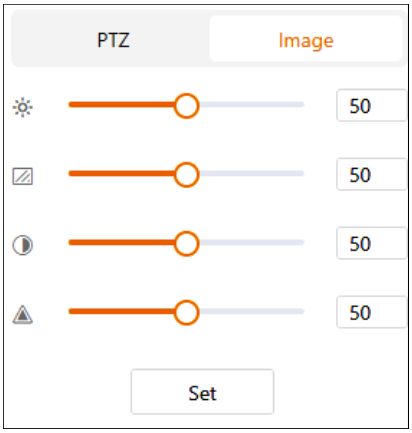

The image settings panel allows you to configure basic image parameters. The number of adjustment options available may differ between the thermal and visual modules. The “Set” button takes you to the full image settings menu.

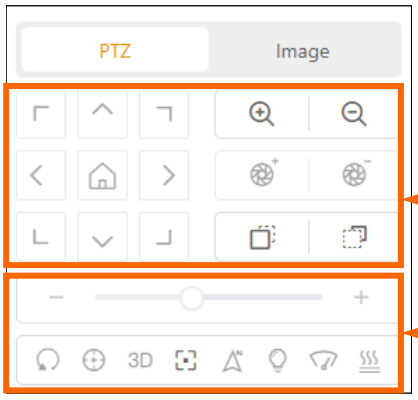

Zoom, focus and iris control buttons.

PTZ head movement control buttons are inactive

Inactive options

All rights reserved © AAT SYSTEMY BEZPIECZEŃSTWA Sp. z o.o.

SD CARD INSTALLATION

5. SD CARD INSTALLATION

To install an SD card:

- Turn off the power of the camera
- Remove the cover covering the socket and button
- Install the SD card in the appropriate slot
- Attach the cover paying attention to the correct position of the gasket
- Turn on the camera and check if the card is installed correctly and, if necessary, format it in the tab "Setting -> Storage -> Record Directory".

6. RESTORING FACTORY DEFAULTS

6.1. Software factory reset

The factory reset function is located in the "Setting -> Maintenance -> Restore" menu. You can select the "Reserve IP Settings" option, which allows you to keep the network settings unchanged.

6.2. Hardware factory reset

In order to restore factory settings of the camera by hardware, please follow the instructions:

- Unscrew the cover covering the socket and button
- Press the RESET button for about 5 seconds
- Release the button
- Replace the cover, ensuring the gasket is properly seated.
- You will be able to reconnect to the camera after approximately 2 minutes, using the default IP address (http://192.168.1.200). Next, you need to configure the first connection to the camera.

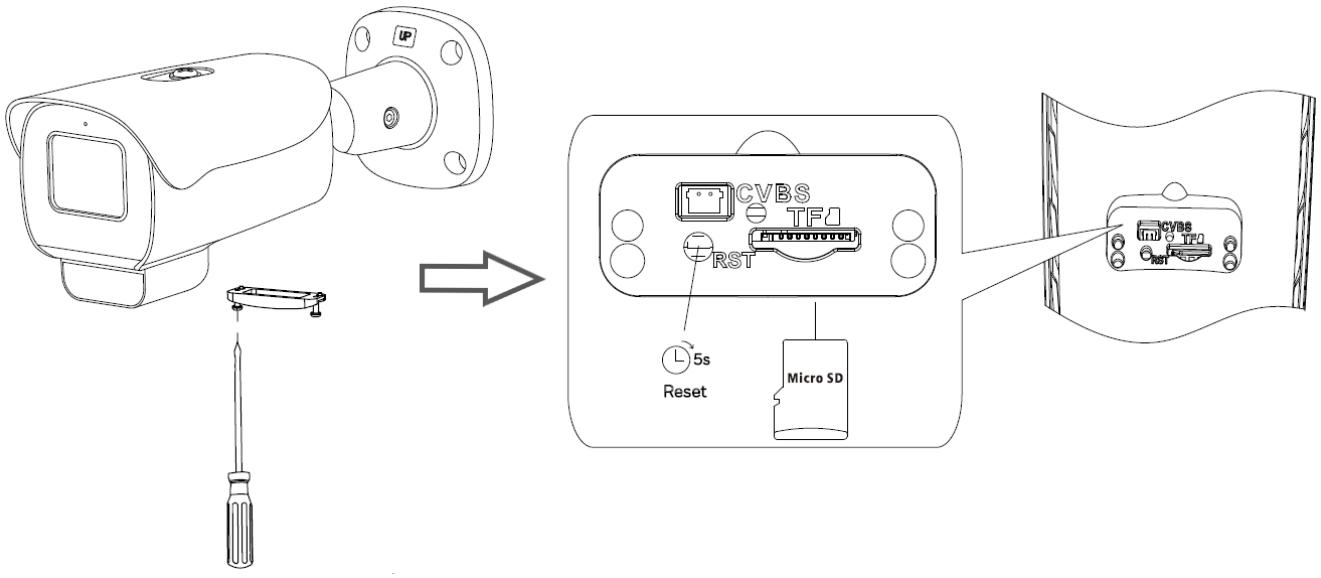

All rights reserved © AAT SYSTEMY BEZPIECZEŃSTWA Sp. z o.o.

AAT SYSTEMY BEZPIECZEŃSTWA Sp. z o.o.

431 Pulawska St., 02-801 Warsaw, Poland

tel.: +4822 546 0 546, kontakt@aat.pl www.novuscctv.com

19.11.2026 TF, MK v1.0

Skrócona instrukcja obsługi



NVIP-8H-8932M/F

NOVUS

UWAGI I OSTRZEŻENIA

pl

PRODUKT SPEŁNIA WYMAGANIA ZAWARTE W DYREKTYWACH:

DYREKTYWA PARLAMENTU EUROPEJSKIEGO I RADY 2014/30/UE z dnia 26 lutego 2014 r. w sprawie harmonizacji ustawodawstw państw członkowskich odnoszących się do kompatybilności elektromagnetycznej (Dz.U. L 096 z 29.3.2014, s. 79-106, z późniejszymi zmianami) – zwana Dyrektywą EMC.

DYREKTYWA PARLAMENTU EUROPEJSKIEGO I RADY 2012/19/UE z dnia 4 lipca 2012 r. w sprawie zużytego sprzętu elektrycznego i elektronicznego WEEE (Dz.U. L 96 z 29.3.2014, str. 79-106, z późniejszymi zmianami) – zwana Dyrektywą WEEE.

DYREKTYWA PARLAMENTU EUROPEJSKIEGO I RADY 2011/65/UE z dnia 8 czerwca 2011 r. w sprawie ograniczenia stosowania niektórych niebezpiecznych substancji w sprzęcie elektrycznym i elektronicznym (Dz.U. L 174 z 1.7.2011, str. 88-110, z późniejszymi zmianami) - zwana Dyrektywą RoHS.

DYREKTYWA DELEGOWANA KOMISJI (UE) 2015/863 z dnia 31 marca 2015 r. zmieniająca załącznik II do dyrektywy Parlamentu Europejskiego i Rady 2011/65/UE w odniesieniu do wykazu substancji objętych ograniczeniem (Dz. U. z 3 stycznia 2017).

DYREKTYWA PARLAMENTU EUROPEJSKIEGO I RADY (UE) 2017/2102 z dnia 15 listopada 2017 r. zmieniająca dyrektywę 2011/65/UE w sprawie ograniczenia stosowania niektórych niebezpiecznych substancji w sprzęcie elektrycznym i elektronicznym (Dz. U. z 10 lipca 2019).

Wyłączenie odpowiedzialności w przypadku uszkodzenia danych zawartych na dyskach lub innych urządzeniach lub nośnikach:

Producent nie ponosi odpowiedzialności w razie uszkodzenia lub utraty w trakcie eksploatacji Produktu danych zawartych na dyskach lub innych urządzeniach lub nośnikach.

Obowiązek konsultowania się z Producentem przed wykonaniem czynności nieprzewidzianej instrukcją obsługi albo innymi dokumentami:

Przed wykonaniem czynności, która nie jest przewidziana dla danego Produktu w instrukcji obsługi, innych dokumentach dołączonych do Produktu lub nie wynika ze zwykłego przeznaczenia Produktu, należy, pod rygorem wyłączenia odpowiedzialności Producenta za następstwa takiej czynności, skontaktować się z Producentem.

Zamieszczone w niniejszej publikacji zdjęcia przedstawiające obrazy z kamer mogą być symulacjami. Rzeczywiste obrazy z kamer mogą się różnić, w zależności od typu, modelu, ustawień, obszaru obserwacji lub warunków zewnętrznych.

Wszelkie prawa zastrzeżone © AAT SYSTEMY BEZPIECZEŃSTWA Sp. z o.o.

WARUNKI BEZPIECZEŃSTWA

Przed rozpoczęciem użytkowania urządzenia, należy zapoznać się z instrukcją obsługi w celu zapewnienia właściwej i bezpiecznej pracy urządzenia. Nieprzestrzeganie instrukcji może prowadzić do uszkodzenia urządzenia i/lub naruszenia bezpieczeństwa użytkowania.

Użytkownik nie może dokonywać samodzielnych napraw urządzenia. Naprawy i konserwacje urządzenia mogą być wykonywane wyłącznie przez wykwalifikowanych pracowników serwisu.

Urządzenie będące elementem profesjonalnego systemu telewizji dozorowej służącego do nadzoru i kontroli, nie jest przeznaczone do samodzielnego montażu w gospodarstwach domowych, przez osoby nie posiadające specjalistycznej wiedzy.

Urządzenie jest przeznaczone do użytkowania w warunkach zwykłych lub dających się racjonalnie przewidzieć. Nie należy instalować urządzenia w warunkach niekorzystnych dla urządzeń elektronicznych, w szczególności w warunkach, w których występują ekstremalne temperatury, podwyższona wilgotność, atmosfera agresywna chemicznie, obecność substancji korozyjnych, silne pola elektryczne lub elektromagnetyczne, pyły lub silne wstrząsy. Warunki te mogą prowadzić do przyspieszonej degradacji, awarii lub całkowitego zniszczenia urządzenia lub jego elementów.

1. Przed zainstalowaniem i rozpoczęciem eksploatacji należy dokładnie zapoznać się z niniejszą instrukcją obsługi;
2. Instrukcję należy przechowywać przez czas eksploatacji urządzenia na wypadek konieczności odniesienia się do zawartych w niej treści;
3. Należy przestrzegać wymogów bezpieczeństwa opisanych w instrukcji, gdyż mają one bezpośredni wpływ na bezpieczeństwo użytkowników i trwałość oraz niezawodność urządzenia;
4. Wszystkie czynności wykonywane przez instalatorów i użytkowników muszą być realizowane zgodnie z opisem zawartym w instrukcji;
5. Podczas przeprowadzania czynności konserwatorskich urządzenie musi być odłączone od zasilania;
6. Nie wolno stosować żadnych dodatkowych urządzeń, podzespołów lub akcesoriów nie przewidzianych i nie zalecanych przez producenta;
7. Urządzenie może być zasilane jedynie ze źródeł o parametrach zgodnych ze wskazanymi przez producenta w danych technicznych;

Ponieważ produkt jest stale ulepszany i optymalizowany, niektóre jego parametry i funkcje mogły ulec zmianie w stosunku do opisanych w niniejszej instrukcji. W razie wątpliwości prosimy o zapoznanie się z instrukcją obsługi znajdującą się na stronie **www.novuscctv.com**

Instrukcja obsługi znajdującą się na stronie www.novuscctv.com jest zawsze najbardziej aktualną wersją.

Wszelkie prawa zastrzeżone © AAT SYSTEMY BEZPIECZEŃSTWA Sp. z o.o.

INFORMACJE WSTĘPNE

1. DANE TECHNICZNE

OBRAZ	
Przetwornik obrazu	8 MPX, matryca CMOS, 1/1.8", SONY STARVIS
Liczba efektywnych pikseli	3840 (H) x 2160 (V)
Czułość	0.003 lx/F1.3 - tryb kolorowy, 0 lx (IR wł.) - tryb czarno-biały
Elektroniczna migawka	automatyczna: 1/5 s ~ 1/20000 s
Wydłużona migawka (DSS)	do 1/5 s
Szeroki zakres dynamiki (WDR)	tak (podwójne skanowanie przetwornika), 120dB
Cyfrowa redukcja szumu (DNR)	2D, 3D
Funkcja Defog (F-DNR)	tak
Redukcja efektu oślepienia kamery (HLC)	tak
Kompensacja tylnego światła (BLC)	tak
OBIEKTYW	
Typ obiektywu	motor-zoom, f=3.6 ~ 11 mm/F1.3
Auto-focus	po zmianie krotności zoomu, wyzwalany ręcznie
DORI	
DORI (Detekcja, Obserwacja, Rozpoznanie, Identyfikacja)	dla f = 3.6mm - D: 85m, O: 34m, R: 17m, I: 9m dla f = 11mm - D: 185m, O: 74m, R: 37m, I: 19m
DZIEŃ/NOC	
Tryb pracy	przełączanie dzień/noc: mechaniczny filtr podczerwieni
Tryb przełączania	automatyczny, manualny, czasowy
Regulacja poziomu przełączania	tak
Opóźnienie przełączania	0 ~ 180 s
SIEĆ	
Rozdzielczość strumienia wideo	3840 x 2160 (4K Ultra HD), 2560 x 1440 (QHD), 2592 x 1520, 2592 x 1944, 2304 x 1296, 720 x 576 (D1), 640 x 480 (VGA), 352 x 288 (CIF), 320 x 240 (QVGA)
Prędkość przetwarzania	30 kl/s dla wszystkich rozdzielczości
Tryb wielostrumieniowy	liczba strumieni: 3
Kompresja wideo/audio	H.264, H.265, MJPEG / G.711, RAW_PCM
Liczba jednoczesnych połączeń	maks. 10
Przepływność (Bitrate)	dla H.264 : 100 kbps - 16000 kbps dla H.265 : 100 kbps - 16000 kbps
Obsługiwane protokoły sieciowe	HTTP, TCP/IP, IPv4/v6, UDP, HTTPS, Multicast, FTP, DHCP, DNS, DDNS, NTP, RTSP, RTP, UPnP, SNMP, QoS, IEEE 802.1X, PPPoE, SMTP, RTCP, ICMP, P2P, HTML5
Wsparcie protokołu ONVIF	Profile G/S/T/M
Konfiguracja kamery	z poziomu przeglądarki Edge, Firefox, Chrome, Opera, Safari języki: polski, angielski, i inne
Kompatybilne oprogramowanie	NOVUS MANAGEMENT SYSTEM VSS, NOVUS MANAGEMENT SYSTEM AC

Wszelkie prawa zastrzeżone © AAT SYSTEMY BEZPIECZEŃSTWA Sp. z o.o.

INFORMACJE WSTĘPNE

ANALIZA OBRAZU	
Funkcje	przekroczenie linii, przekroczenie dwóch linii, detekcja tłumu, poruszanie się w niedozwolonym kierunku, niedozwolone parkowanie, detekcja twarzy, detekcja osób, rozróżnianie obiektów, zliczanie osób, detekcja pojazdów, wtargnięcie, detekcja ruchu SMART, detekcja braku kamizelki bezpieczeństwa, detekcja braku kasku, wykrywanie biegania, wykrywanie upadku, wykrywanie bójki
POZOSTAŁE FUNKCJE	
Zabezpieczenia	obsługa IEEE 802.1X, obsługa HTTPS, filtrowanie adresów IP i/lub MAC, wymuszenie zmiany hasła domyślnego
Dynamiczna anonimizacja obrazu	mozaikowe maskowanie twarzy, mozaikowe maskowanie postaci
Strefy prywatności	4 typu kolor
Detekcja ruchu	tak
Obszar obserwacji (ROI)	8
Detekcja Audio	wykrywanie ciszy, wykrywanie hałasu
Obróbka obrazu	tryb korytarzowy, przerzucenie obrazu w pionie, przerzucenie obrazu w poziomie
Prealarm/postalarm	-/do 86400 s
Reakcja na zdarzenia alarmowe	e-mail z załącznikiem, zapis na FTP, zapis na kartę SD, aktywacja wyjścia alarmowego, odtworzenie komunikatu audio
Odstraszanie	wbudowany głośnik (predefiniowane lub własne komunikaty głosowe)
Przywracanie ustawień fabrycznych	z poziomu przeglądarki internetowej, za pomocą przycisku reset
OŚWIETLACZ IR	
Liczba LED	5
Zasięg	50 m
Smart IR	tak (wsparcie programowe)
INTERFEJSY	
Wejścia/wyjścia audio	1 x Jack (3.5 mm)/1 x Jack (3.5 mm) wbudowany mikrofon/głośnik
Wejścia/wyjścia alarmowe	1 (NO/NC) / 1 typu przekaźnik (maks. 12VDC/300mA)
Interfejs sieciowy	1 x Ethernet - złącze RJ-45, 10/100 Mbit/s
Gniazdo kart pamięci	microSD - pojemność do 1000GB
PARAMETRY INSTALACYJNE	
Wymiary (mm)	z uchwytem: 88 (szer.) x 97 (wys.) x 243 (dł.)
Masa	0.9 kg
Klasa szczelności	IP 66 (szczegóły w instrukcji obsługi)
Obudowa	aluminiowa, w kolorze białym, uchwyt ścienny z przepustem kablowym w zestawie typ obudowy: 8H
Zasilanie	12 VDC, PoE (IEEE 802.3af, Klasa 3)
Pobór mocy	3.5 W, 10 W (oświetlacz IR wł.)
Temperatura pracy	-40°C ~ 60°C
Wilgotność	maksymalnie 90%, względna (bez kondensacji)

Wszelkie prawa zastrzeżone © AAT SYSTEMY BEZPIECZEŃSTWA Sp. z o.o.

INFORMACJE WSTĘPNE

pl

1.1. Wymiary kamery

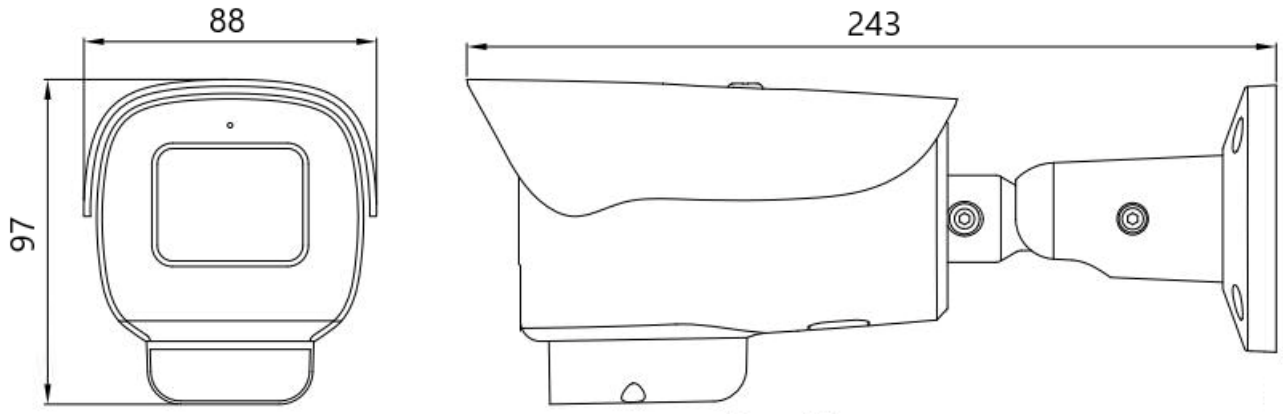

1.2. Zawartość opakowania

Po otwarciu należy upewnić się czy w opakowaniu znajdują się następujące elementy:

- Kamera IP
- Elementy montażowe
- Skrócona instrukcja obsługi

Jeżeli którykolwiek z elementów został uszkodzony w transporcie, należy spakować zawartość z powrotem do oryginalnego opakowania i skontaktować się z dostawcą.

Wszelkie prawa zastrzeżone © AAT SYSTEMY BEZPIECZEŃSTWA Sp. z o.o.

URUCHAMIANIE I WSTĘPNA KONFIGURACJA

2. URUCHAMIANIE I WSTĘPNA KONFIGURACJA

2.1. Opis złącz elektrycznych kamery

1. Złącze zasilania
2. Wyjście audio
3. Wejście audio
4. Blok wejść/wyjść alarmowych
5. Port Ethernet 100 Mb/s

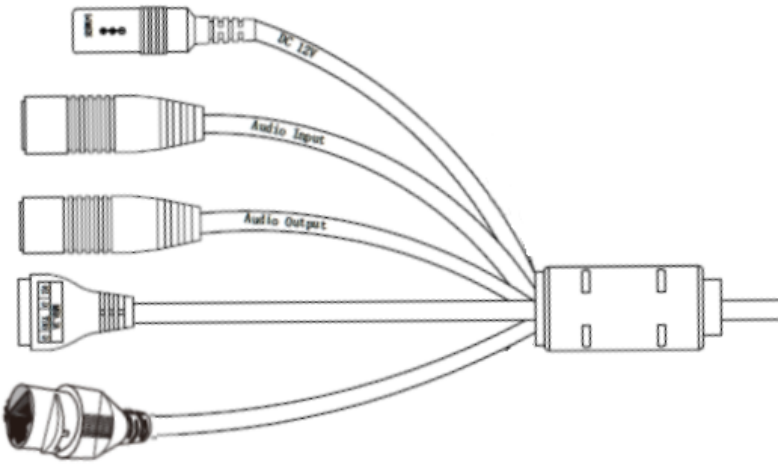

Nr	Typ złącza	Funkcja	Opis
1	gniazdo 2.5/5.5 oznaczenie gniazda: „DC12V”	złącze zasilania kamery	Zasilanie kamery, 12VDC
2	gniazdo typu Jack 3.5mm oznaczenie gniazda: „Audio Out”	wyjście audio	Do podłączenia zewnętrznych urządzeń audio (głośniki)
3	gniazdo typu Jack 3.5mm oznaczenie gniazda: „Audio In”	wejście audio	Do podłączenia zewnętrznych urządzeń audio (mikrofon)
4	blok złącz śrubowych, oznaczenie „ALARM”	1. Wyjście alarm. OUT	Wyjście alarmowe, NO (przekaźnikowe, 12VDC/0.3A maks.)
		2. Wyjście alarm. G	
		3. Wejście alarm. G	Wejście alarmowe, konfigurowalne: NC lub NO. Aktywowanie wejścia odbywa się przez zwarcie styków
		4. Wejście alarm. IN	
5	gniazdo RJ45	port Ethernet	Złącze Ethernet 100Mb/s

Wszelkie prawa zastrzeżone © AAT SYSTEMY BEZPIECZEŃSTWA Sp. z o.o.

URUCHAMIANIE I WSTĘPNA KONFIGURACJA

pl

2.2. Podłączenie zasilania

Kamerę można zasilić z dostępnego na rynku zasilacza prądu stałego, pod warunkiem spełnienia przez niego wymogów technicznych kamery. Zasilacz prądu stałego musi dostarczać stabilizowanego napięcia stałego o wartości 12V, powinien pozwalać na pobór co najmniej 15W mocy, oraz posiadać wtyk zasilający walcowy DC 2.5/5.5 o właściwej polaryzacji styków:



Możliwe jest także zasilanie kamery przez gniazdo sieciowe RJ45, przy wykorzystaniu technologii PoE (IEEE 802.3af, Klasa 3).

Uwaga!

Zabronione jest stosowanie jako źródło zasilania kamery urządzeń (zasilacze, adaptery itp.) PoE niezgodnych ze standardem IEEE 802.3af, potocznie nazywanych „pasywne zasilacze PoE". Uszkodzenia wynikłe ze stosowania nieodpowiednich źródeł zasilania nie podlegają gwarancji.

2.3 Zabezpieczenie przed wnikaniem wody

Deklarowana klasa szczelności kamery dotyczy wyłącznie jej obudowy (pod warunkiem prawidłowego zamknięcia i zabezpieczenia wszelkich klapek lub pokryw - o ile występują) oraz miejsca, w którym kabel połączeniowy wchodzi do wnętrza obudowy.

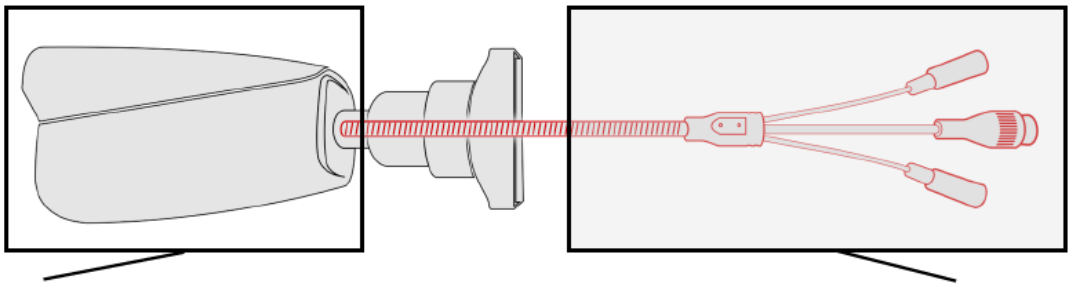

Oznacza to, że kabel połączeniowy łącznie z gniazdami, złączami, przełącznikami, przyciskami i innymi elementami na tym kablu, a także inne elementy wyposażenia/konstrukcji kamery (jak daszki, uchwyty, wsporniki itp.) nie są wodoszczelnie. Zabezpieczenie elementów które tego wymagają (a w każdym wypadku kabla połączeniowego) przed dostępem wilgoci jest obowiązkiem osoby instalującej kamerę.

Producent nie ponosi odpowiedzialności za wszelkie szkody, uszkodzenia kamery powstałe w skutek niedopełnienia w/w obowiązku co jednocześnie oznacza, iż nie podlegają one naprawom gwarancyjnym.

Znajdująca się w akcesoriach kamery (w zależności od wersji/modelu) osłona gniazda RJ-45 nie jest elementem zabezpieczającym przed wnikaniem wody. Zadaniem tego elementu jest zapobieganie przypadkowym rozłączeniom przez mechaniczne stabilizowanie wtyku sieciowego w gnieździe RJ-45.

Wszelkie prawa zastrzeżone © AAT SYSTEMY BEZPIECZEŃSTWA Sp. z o.o.

URUCHAMIANIE I WSTĘPNA KONFIGURACJA

2.4. Montaż kamery

1. Przyłożyć szablon montażowy do powierzchni na której ma zostać zamocowana kamera i używając go jako wzornika zaznaczyć punkty wiercenia.
2. Wywiercić w zaznaczonych miejscach otwory pod wkręty mocujące
3. Wywiercić otwór pod kabel sygnałowy w miejscu podłączenia (w miarę potrzeby)
4. Podłączyć przewody i zamocować stopę kamery przy użyciu załączonych kołków i wkrętów
5. Poluzować śruby kontrujące „A”
6. Dokonać regulacji położenia kamery
7. Dokręcić śruby kontrujące „A”

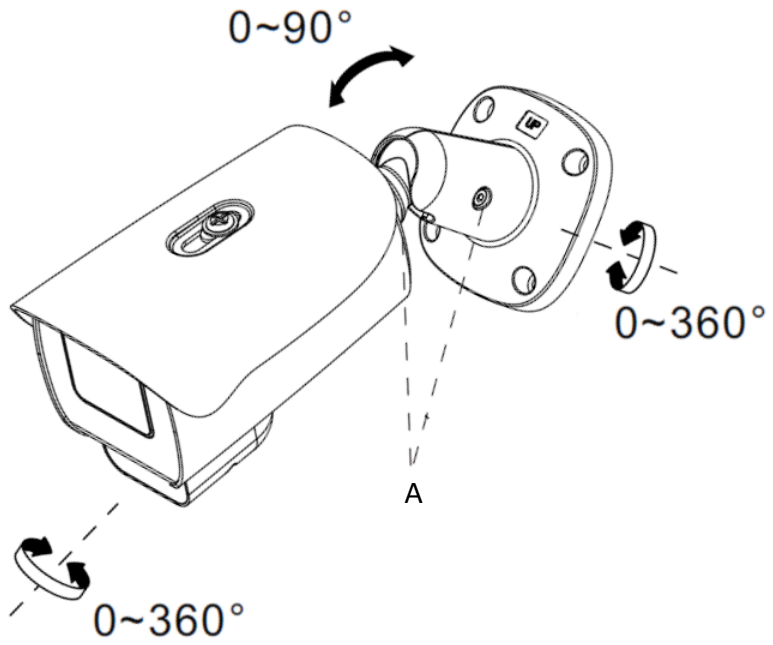

Uwaga!

Należy zwrócić szczególną uwagę, aby powierzchnia do której mocowana jest kamera miała odpowiednią nośność.

Uwaga!

Zalecany jest montaż kamery z wykorzystaniem jednego z dedykowanych adapterów. Użycie adaptera pozwala na estetyczne wykonanie montażu kamery, ułatwia późniejsze serwisowanie oraz zapewnia zabezpieczoną przed dostępem wody przestrzeń do ukrycia przewodów.

Adaptery są wyposażeniem dodatkowym, do zakupienia oddzielnie. Cechy i funkcje adaptera (jak sposób montażu, obecność przestrzeni na kable itp.) zależą od jego modelu. Lista dedykowanych adapterów i ich dane są dostępne na karcie katalogowej kamery w zakładce „Produkty powiązane”.

Wszelkie prawa zastrzeżone © AAT SYSTEMY BEZPIECZEŃSTWA Sp. z o.o.

URUCHAMIANIE I WSTĘPNA KONFIGURACJA

2.5. Uruchomienie kamery

W celu uruchomienia kamery należy podłączyć kabel ethernetowy do gniazda sieciowego RJ45 kamery IP, a drugi koniec do przełącznika sieciowego. Jako źródło zasilania możliwe jest wykorzystanie zewnętrznego stabilizowanego zasilacza o parametrach spełniających wymagania kamery lub przełącznika sieciowego PoE.

Zalecaną metodą uruchomienia i konfiguracji kamery IP jest połączenie jej do komputera PC lub laptopa w wydzielonym przełączniku sieciowym, do którego nie ma podłączonych innych urządzeń. W przypadku zasilania z zewnętrznego zasilacza wystarczy zastosować dowolny przełącznik sieciowy, lub kabel podłączony bezpośrednio do komputera. W celu uzyskania danych potrzebnych do konfiguracji sieci (adres IP, brama, maska sieci itd.) należy skontaktować się z administratorem sieci, w której urządzenie ma pracować.

- Połączenie wykorzystujące przełącznik sieciowy PoE



- Połączenie wykorzystujące zewnętrzne zasilanie kamery i przełącznik sieciowy

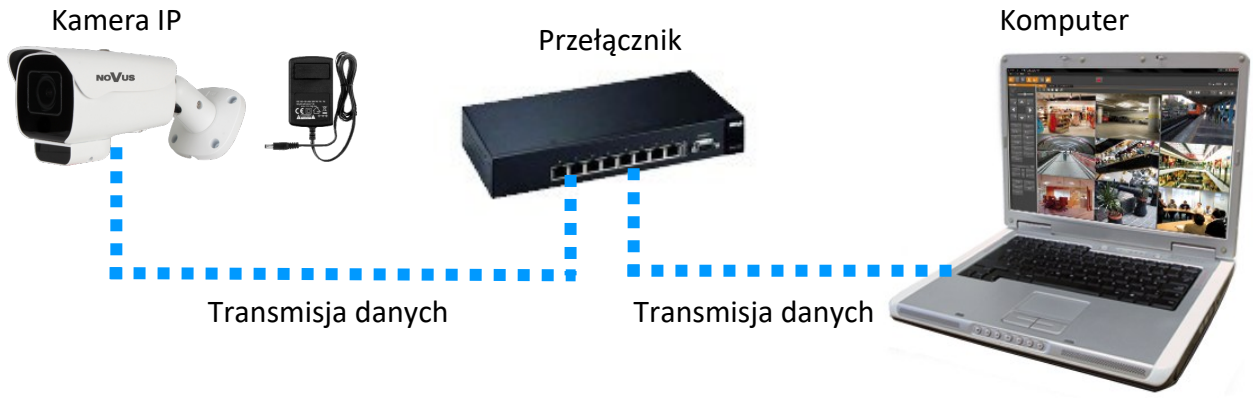

Wszelkie prawa zastrzeżone © AAT SYSTEMY BEZPIECZEŃSTWA Sp. z o.o.

URUCHAMIANIE I WSTĘPNA KONFIGURACJA

- Połączenie wykorzystujące zewnętrzne zasilanie kamery i kabel ethernetowy

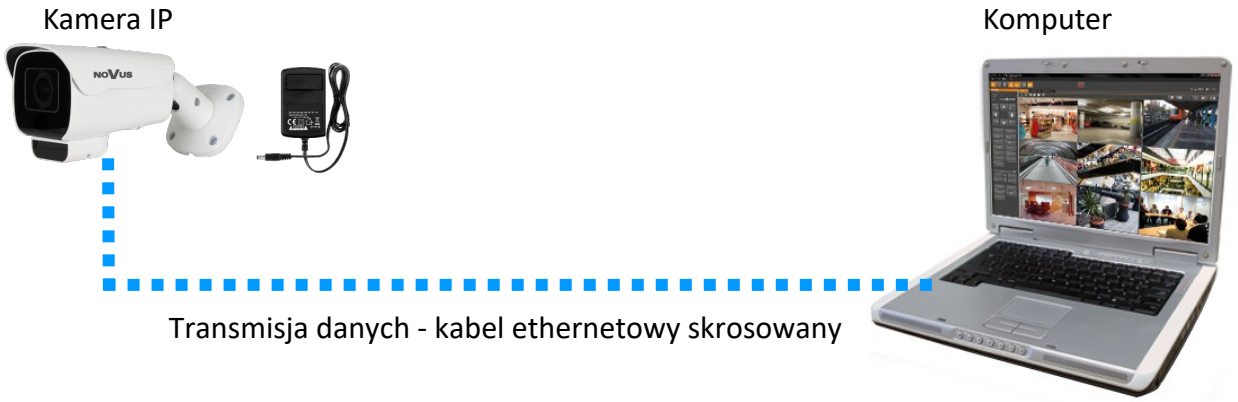

Wszelkie prawa zastrzeżone © AAT SYSTEMY BEZPIECZEŃSTWA Sp. z o.o.

URUCHAMIANIE I WSTĘPNA KONFIGURACJA

2.6. Zalecenia dotyczące bezpieczeństwa sieci

Poniżej zostały przedstawione podstawowe zalecenia dotyczące budowy oraz konfiguracji systemów telewizji dozorowej podłączonych do sieci Internet, pozwalające ograniczyć ryzyko nieautoryzowanej ingerencji w system przez osoby trzecie.

1. Bezwzględnie należy zmienić domyślne hasła dostępu oraz nazwy użytkowników (jeśli dane urządzenia dają taką możliwość) wszystkich zastosowanych urządzeń sieciowych (tzn. rejestratora, kamer, routerów, przełączników sieciowych itp.) na hasła o znacznym stopniu skomplikowania. W zależności od możliwości konfiguracji danego urządzenia zaleca się, aby hasło zawierało: małe litery, wielkie litery, cyfry oraz znaki specjalne.

2. W zależności od dostępnej funkcjonalności w celu ograniczenia dostępu do zastosowanych urządzeń sieciowych na poziomie konta administratora zaleca się odpowiednią konfigurację kont użytkowników.

3. Bezwzględnie zabronione jest wykorzystywanie funkcji DMZ (Demilitarized zone - strefa zdemilitaryzowana). Zastosowanie tej funkcji otwiera dostęp do systemu od strony sieci Internet na wszystkich możliwych portach, co w znacznym stopniu ułatwia ewentualną nieautoryzowaną ingerencję w system.

Zamiast wykorzystywania funkcji DMZ należy zastosować przekierowanie portów. Przekierowane powinny zostać jedynie porty niezbędne do realizacji połączenia (szczegółowych informacji na temat portów komunikacji w poszczególnych modelach rejestratorów, kamer itp. należy szukać w instrukcjach obsługi urządzeń).

4. Należy stosować routery wyposażone w funkcję zapory sieciowej (Firewall) oraz upewnić się że funkcja jest włączona oraz odpowiednio skonfigurowana.

5. Jeśli urządzenia sieciowe posiadają taką funkcjonalność zalecana jest zmiana domyślnych numerów portów wykorzystywanych do komunikacji sieciowej.

6. Jeśli urządzenia sieciowe posiadają funkcję UPnP i nie jest ona wykorzystywana, należy ją bezwzględnie wyłączyć.

7. Jeśli urządzenia sieciowe posiadają funkcję P2P i nie jest ona wykorzystywana, należy ją wyłączyć.

8. Jeśli urządzenia sieciowe obsługują protokół HTTPS do realizacji połączeń zaleca się jego stosowanie.

9. Jeśli urządzenia sieciowe obsługują funkcję filtracji adresów IP uprawnionych do nawiązywania połączenia zaleca się jej wykorzystywanie.

10. Jeśli zastosowany rejestrator sieciowy wyposażony jest w dwa interfejsy sieciowe zaleca się odseparowanie sieci do której podłączone są kamery od sieci posiadającej połączenie internetowe. Dzięki temu urządzeniem dostępnym z poziomu sieci Internet będzie rejestrator natomiast połączenie z kamerami nie będzie możliwe.

Wszelkie prawa zastrzeżone © AAT SYSTEMY BEZPIECZEŃSTWA Sp. z o.o.

URUCHAMIANIE I WSTĘPNA KONFIGURACJA

3. POŁĄCZENIA SIECIOWE ZA POMOCĄ PRZEGLĄDARKI WWW

3.1. Zalecana konfiguracja komputera PC do połączeń przez przeglądarkę WWW

Poniższe wymagania dotyczą połączenia z kamerą przy założeniu płynnego wyświetlania obrazu wideo w pełnej rozdzielczości dla 30kl/s.

1. Dowolny procesor z zintegrowaną grafiką posiadającą sprzętowy dekoder H.265/HEVC (np. **Intel Core i3 10. generacji** lub nowszy)
2. Pamięć **RAM 8GB**
3. Karta grafiki - zintegrowana grafika (**Intel UHD Graphics** lub nowsze), lub dowolna zewnętrzna karta graficzna
4. System operacyjny **Windows 10/11**
5. Zainstalowana przeglądarka www
6. Karta sieciowa **100/1000 Mb/s**

3.2. Konfiguracja parametrów przy użyciu przeglądarki internetowej

Konfigurację sieciową kamery można przeprowadzić przy pomocy przeglądarki internetowej.

Domyślne ustawienia sieciowe dla kamer IP serii 6000 to :

1. Adres IP - **192.168.1.200**
2. Maska sieci - **255.255.255.0**
3. Brama - **192.168.1.1**
4. Nazwa konta administratora - **root**
5. Hasło - **ustalane przez administratora podczas aktywacji**

Znając domyślny adres IP kamery należy ustawić adres IP komputera w taki sposób aby oba urządzenia pracowały w jednej podsieci.

Po przeprowadzeniu aktywacji kamery należy ustawić docelową konfigurację sieciową (adres IP, maskę sieci, bramę, serwery DNS). Po zmianie adresu IP kamera zostanie zrestartowana i należy wpisać nowy adres w przeglądarce internetowej. Po konfiguracji ustawień sieciowych pozwalających na bezkonfliktową pracę urządzenia, kamerę IP możemy podłączyć do sieci docelowej.

Wszelkie prawa zastrzeżone © AAT SYSTEMY BEZPIECZEŃSTWA Sp. z o.o.

POŁĄCZENIA SIECIOWE ZA POMOCĄ PRZEGLĄDARKI WWW

3.3. Pierwsze połączenie z kamerą za pomocą przeglądarki WWW

W pasku adresu przeglądarki WWW należy wpisać adres IP kamery. Po połączeniu wyświetli się okno aktywacji, w którym definiuje się hasło administratora.

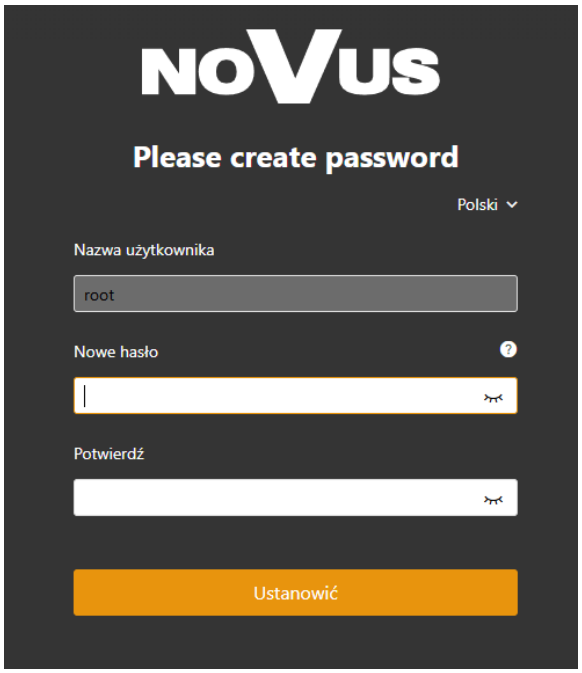

Po zdefiniowaniu nowego hasła wyświetli się ekran logowania, w którym należy wpisać nazwę konta administratora (domyślnie root) oraz ustawione hasło.

Zalecenia ustawiania hasła: hasło musi zawierać co najmniej 8 znaków, w tym wielki i małe litery, cyfry i znaki specjalne. Pierwszy znak hasła nie może być znakiem specjalnym, a hasło nie może być takie jak nazwa użytkownika pisana od tyłu.

Wszelkie prawa zastrzeżone © AAT SYSTEMY BEZPIECZEŃSTWA Sp. z o.o.

OKNO GŁÓWNE INTERFEJSU WWW

pl

4. INTERFEJS WWW - PRACA Z KAMERĄ

4.1 Wyświetlanie obrazu na żywo

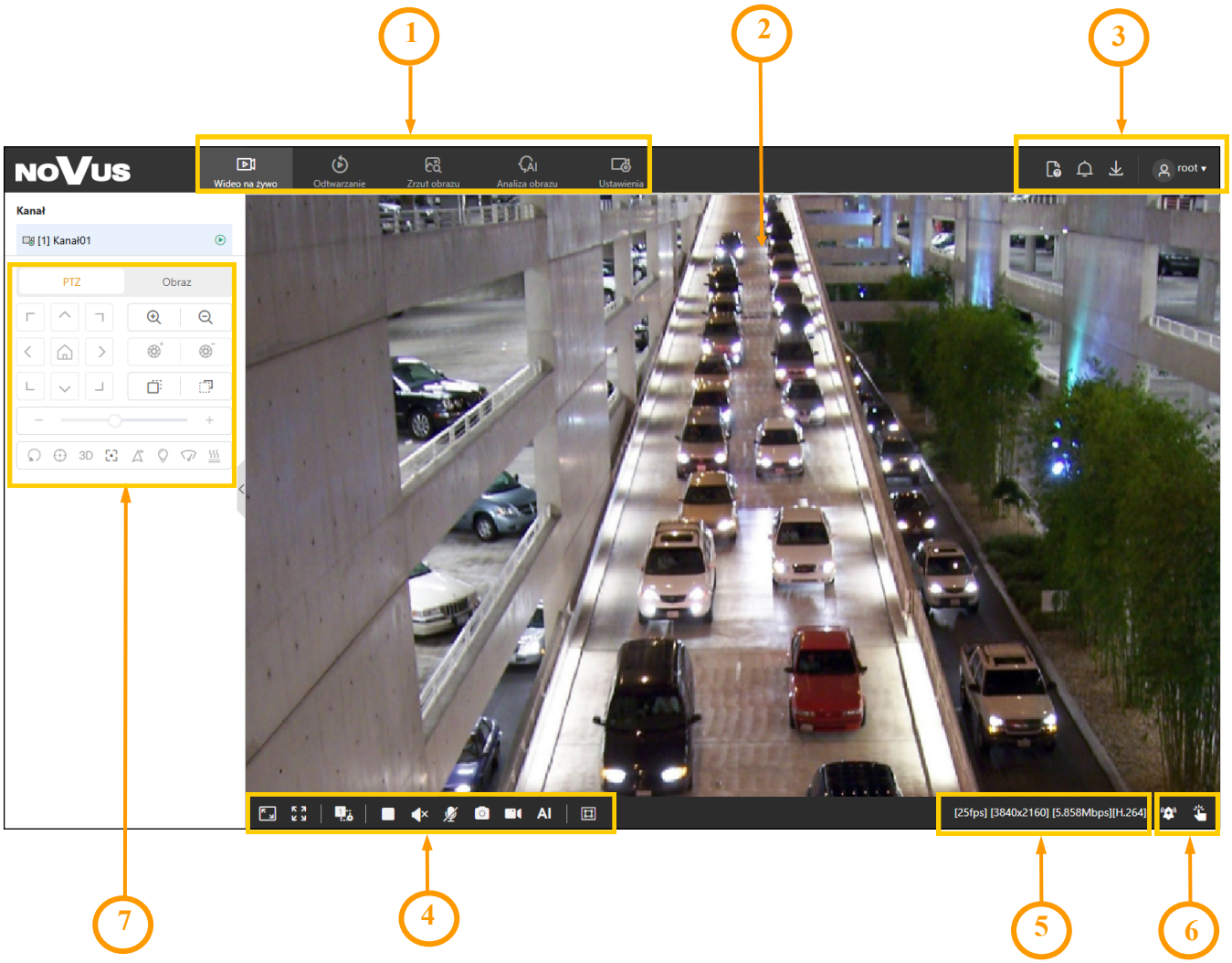

1. Przyciski wyboru trybu pracy i konfiguracji kamer:

Wideo na żywo	- wyświetlanie podglądu na żywo
Odtwarzanie	- wyświetla panel odtwarzania nagrań z karty pamięci
Analiza obrazu	- wyświetla panel konfiguracji funkcji analizy obrazu
Ustawienia	- wyświetla panel konfiguracyjny kamery

2. Okno podglądu na żywo.

   Wciśnięcie lewego przycisku myszy i przeciągnięcie myszy z przytrzymaniem klawisza zaznacza fragment obrazu, który po puszczeniu klawisza zostanie powiększony do rozmiaru okna podglądu (zoom cyfrowy). Podobną funkcję pełni rolka myszy: obracanie w jedną stronę powiększa obraz, a drugą - pomniejsza.

Wszelkie prawa zastrzeżone © AAT SYSTEMY BEZPIECZEŃSTWA Sp. z o.o.

OKNO GŁÓWNE INTERFEJSU WWW

3. Ikony dostępu i stanu kamery:

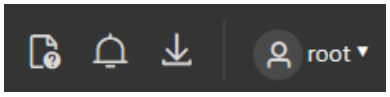

od lewej: wyświetla informację o działaniu funkcji interkomu, sygnalizuje wystąpienie alarmu - kliknięcie na ikonę otwiera menu logów, otwiera panel pobierania nagrań z karty pamięci, wyświetla opcję zmiany hasła i wylogowania z kamery

4. Przyciski ustawienia obrazu oraz sterujące funkcjami kamery:

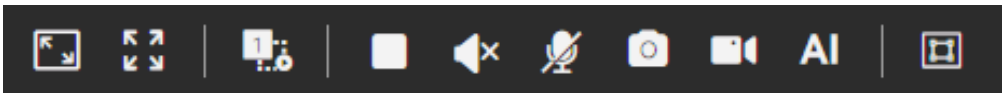

od lewej: skalowanie obrazu, wyświetlanie wideo na pełnym ekranie, wybór strumienia do wyświetlania, włącza/wyłącza podgląd na żywo, włącza odsłuch audio, włącza dwukierunkowe audio (interkom), wykonuje zdjęcie, włącza/wyłącza nagrywanie wideo na dysku komputera, włącza/wyłącza panel przechwytywania zdarzeń analizy obrazu (tylko dla modułu wizyjnego), włącza/wyłącza wyświetlanie granic stref i ramek detekcji

5. Informacje o strumieniu

6. Ręczne sterowanie wyjściem alarmowym i sprawdzanie statusu alarmu dźwiękowego

7. Panel ustawień obrazu i panel PTZ

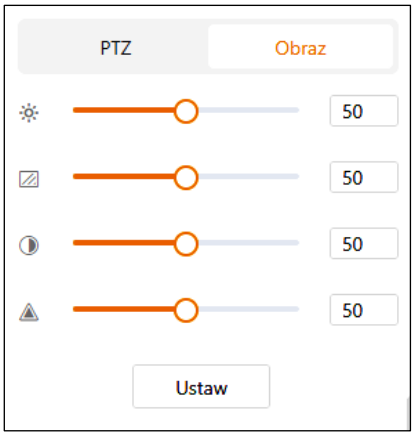

Panel ustawień obrazu pozwala na ustawienia podstawowych parametrów obrazu. Przycisk „Ustaw” przenosi do pełnego menu ustawień obrazu.

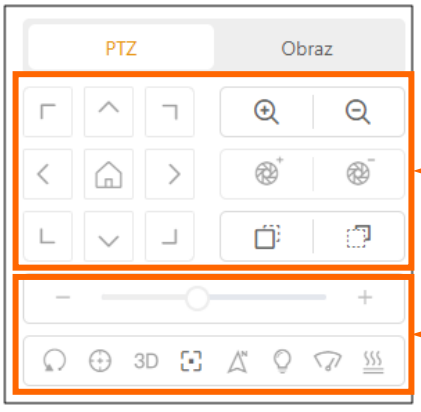

Przyciski sterowania zoomem, ostrością i przysłoną.

Przyciski sterowania ruchem głowicy PTZ są nieaktywne.

Opcje nieaktywne

Wszelkie prawa zastrzeżone © AAT SYSTEMY BEZPIECZEŃSTWA Sp. z o.o.

INSTALACJA KARTY SD

5. INSTALACJA KARTY SD

W celu instalacji karty należy:

- Wyłączyć zasilanie kamery
- Zdemontować pokrywę osłaniającą złącza i przyciski
- Zainstalować kartę SD w gnieździe
- Zamocować pokrywę zwracając uwagę na poprawne ułożenie uszczelki i włączyć kamerę
- Sprawdzić poprawność zainstalowania karty i ewentualnie sformatować ją w zakładce „Ustawienia -> Magazyn zapisu -> Katalog nagrań”.

6. PRZYWRACANIE USTAWIEŃ FABRYCZNYCH

6.1. Programowe przywracanie ustawień fabrycznych

Funkcja przywracania ustawień fabrycznych znajdują się w menu „System -> Konserwacja -> Przywróć”. Do wyboru jest opcja „Zachowaj ustawienia IP”, która pozwala na zachowanie ustawień sieciowych bez zmian.

6.2. Sprzętowe przywracanie ustawień fabrycznych

- Odkręcić pokrywę osłaniającą złącza i przyciski
- Przytrzymać przycisk reset przez 5 sekund.
- Zwolnić przycisk.
- Przykręcić pokrywę zwracając uwagę na poprawne ułożenie uszczelki
- Ponowne połączenie z kamerą będzie możliwe po około 2 minutach, na domyślnym adresie IP (http://192.168.1.200). Następnie należy przeprowadzić konfigurację pierwszego łączenia z kamerą.

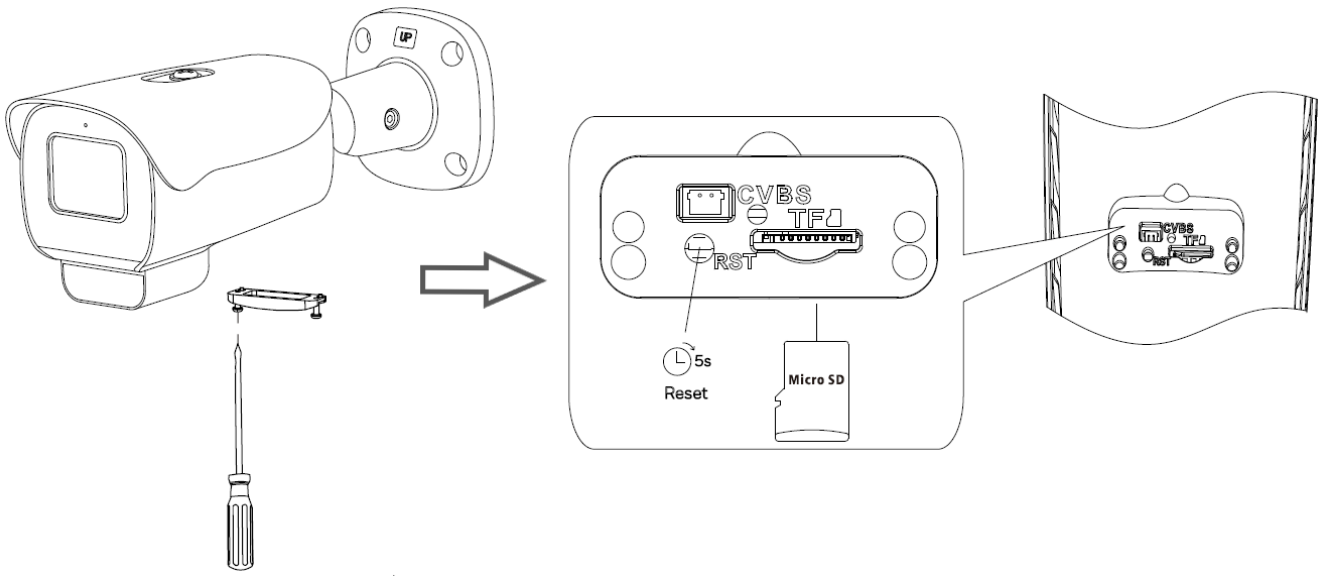

Wszelkie prawa zastrzeżone © AAT SYSTEMY BEZPIECZEŃSTWA Sp. z o.o.

AAT SYSTEMY BEZPIECZEŃSTWA Sp. z o.o.

ul. Puławska 431, 02-801 Warszawa, Polska

tel.: 22 546 0 546, kontakt@aat.pl www.novuscctv.com/pl

19.11.2026 TF, MK v1.0